05252800 - LT-A VDI50 CAT40V40 L H160 MZ

型号	LT-A 90°动力刀座
安装方式	VDI 50
刀具输出接口	快换刀柄 CAT40
冷却方式	外冷
旋转方向	r1 r2
最高转速 [1/min]	6000
最大扭矩 [Nm]	180
传动比	1:1
H [mm]	160
H1 [mm]	52
附件	暂无
备注	暂无
安装提示	暂无

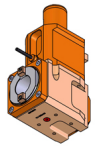

注意：请核对 VDI 齿形的方向

请务必确认动力刀塔上动力刀座尺寸

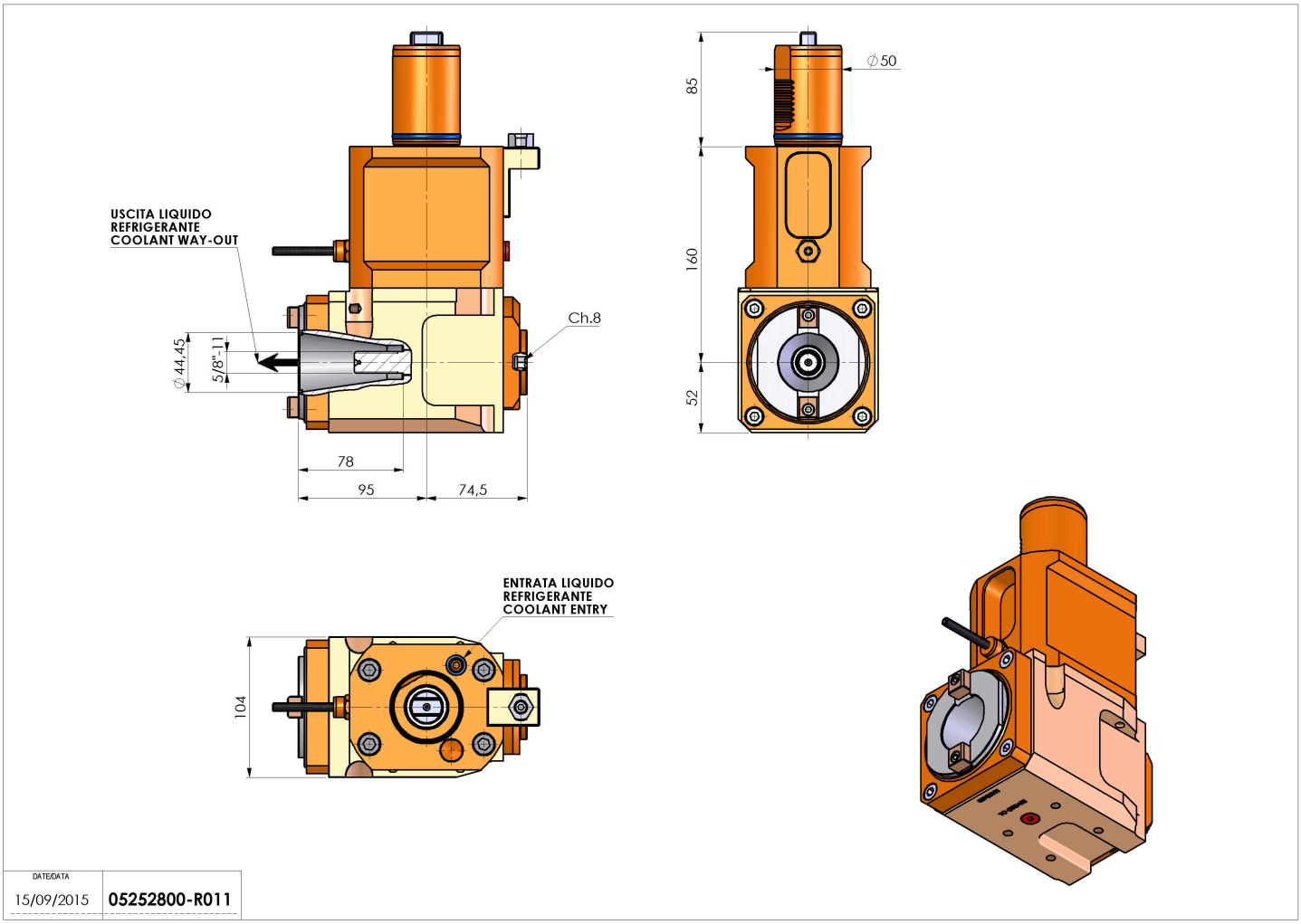

如有技术变更，恕不另行通知