05252600 - LT-A VDI50CAT40V40L2:1RFH160MZ

型号	LT-A 90°动力刀座
安装方式	VDI 50
刀具输出接口	快换刀柄 CAT40
冷却方式	内冷
旋转方向	r1 r2
最高转速 [1/min]	in 6000 / out 3000
最大扭矩 [Nm]	in 60/ out 120
传动比	2:1
H [mm]	160
H1 [mm]	52
最大压力 [bar]	20
附件	暂无
备注	暂无
安装提示	暂无

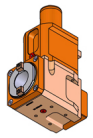

注意：请核对 VDI 齿形的方向

请务必确认动力刀塔上动力刀座尺寸

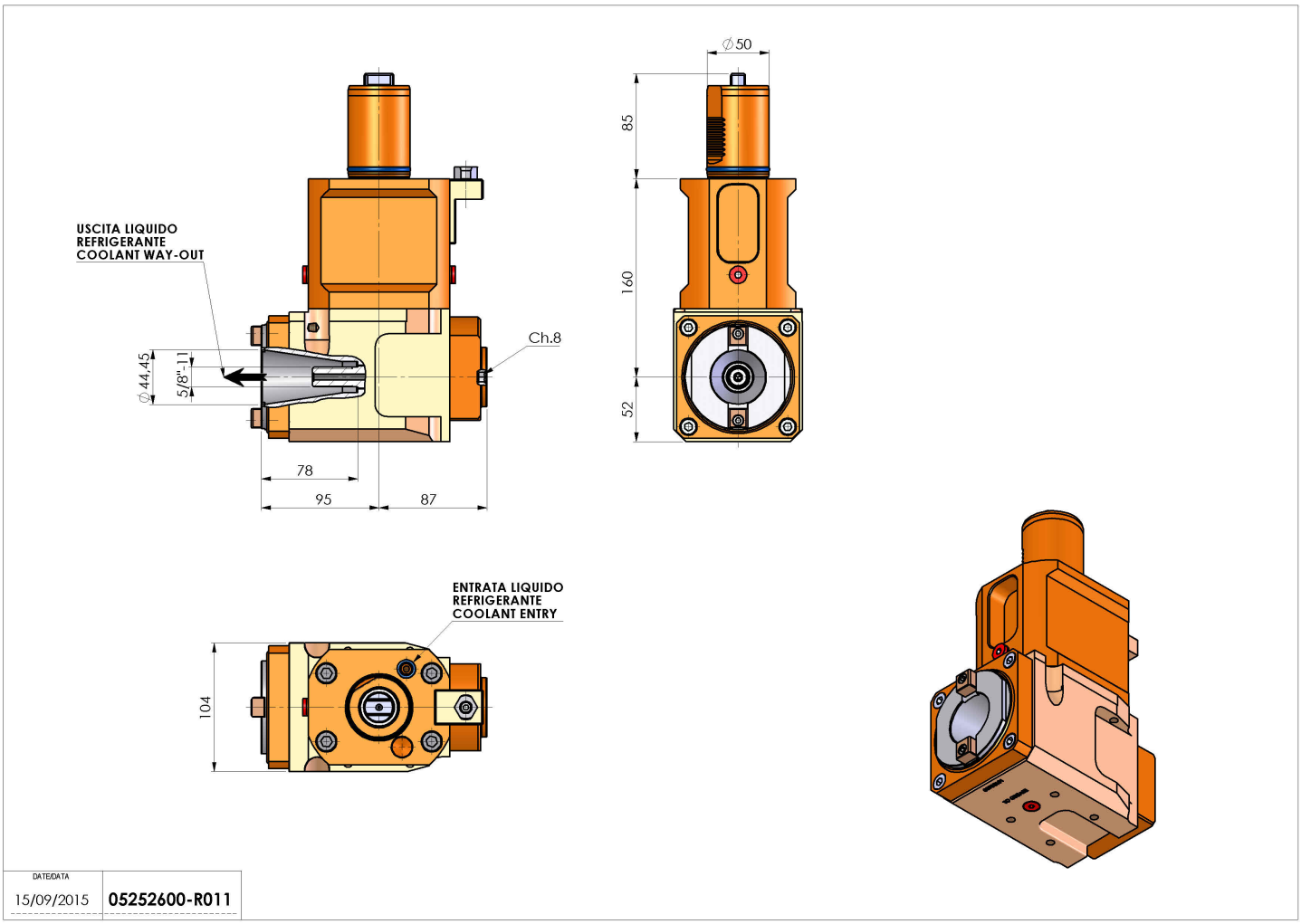

如有技术变更，恕不另行通知