05246600 - LT-S D40 ER25F OFS90 HS H82

型号	LT-S OFS 0°偏心动力刀座
安装方式	圆柱形刀柄 40
刀具输出接口	弹簧夹头ER25F（短螺母）
冷却方式	外冷
偏心 [mm]	90
旋转方向	r1 r2
最高转速 [1/min]	12000
最大扭矩 [Nm]	40
传动比	1:1
H [mm]	81,5
附件	暂无
备注	暂无
安装提示	暂无

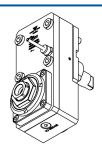

REPLACED BY 05248200

请务必确认动力刀塔上动力刀座尺寸

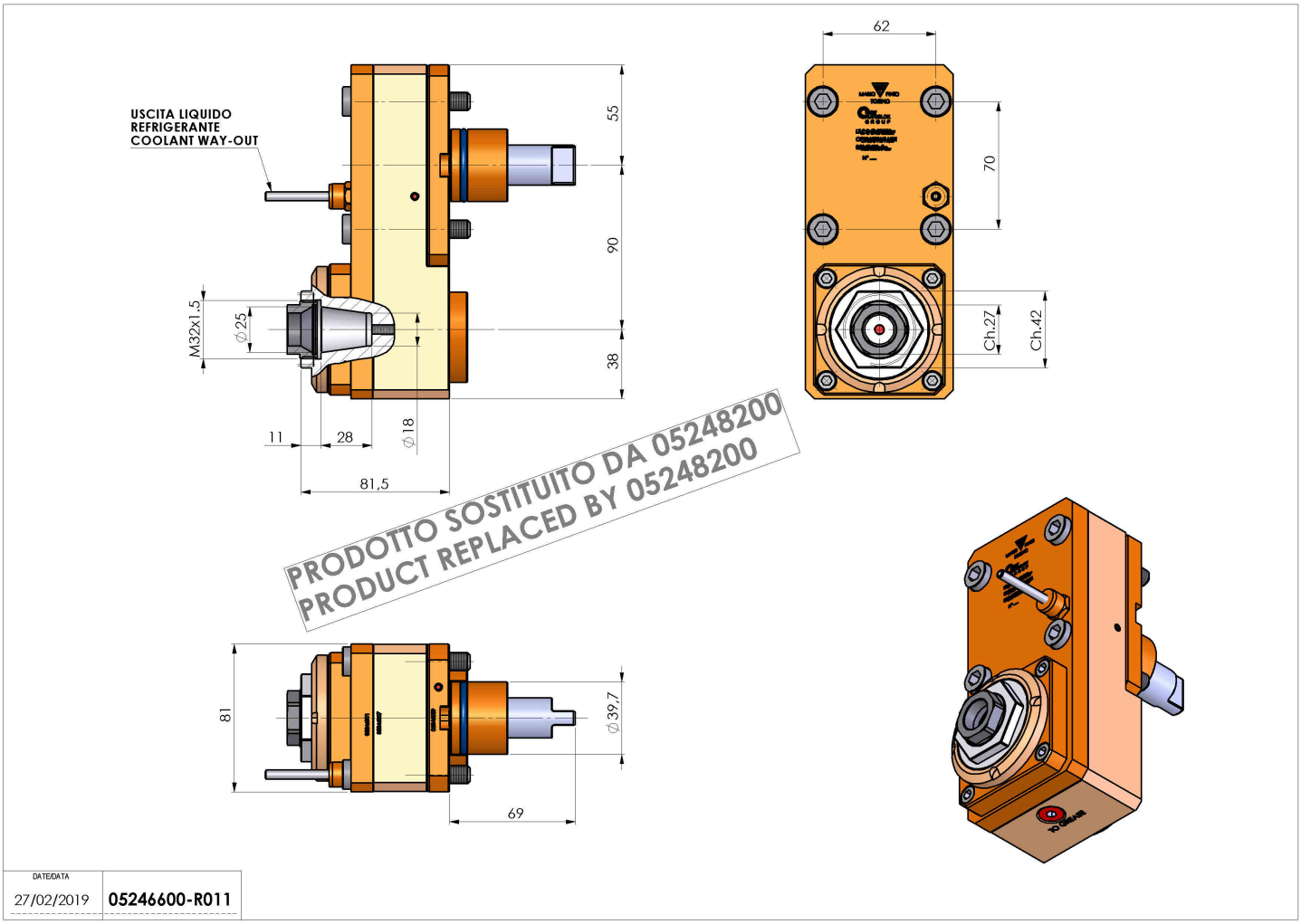

如有技术变更，恕不另行通知