# 05245200 - LT-A D40 ER25F H85

| | |
|---|---|
| **型号** | LT-A<br>90°动力刀座 |
| **安装方式** | 圆柱形刀柄 40 |
| **刀具输出接口** | 弹簧夹头ER25F（短螺母） |
| **冷却方式** | 外冷 |
| **旋转方向** | r1 r2 |
| **最高转速 [1/min]** | 6000 |
| **最大扭矩 [Nm]** | 40 |
| **传动比** | 1:1 |
| **H [mm]** | 85 |
| **H1 [mm]** | 32,5 |
| **附件** | 暂无 |
| **备注** | 暂无 |
| **安装提示** | 暂无 |

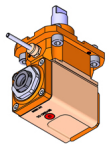

请务必确认动力刀塔上动力刀座尺寸

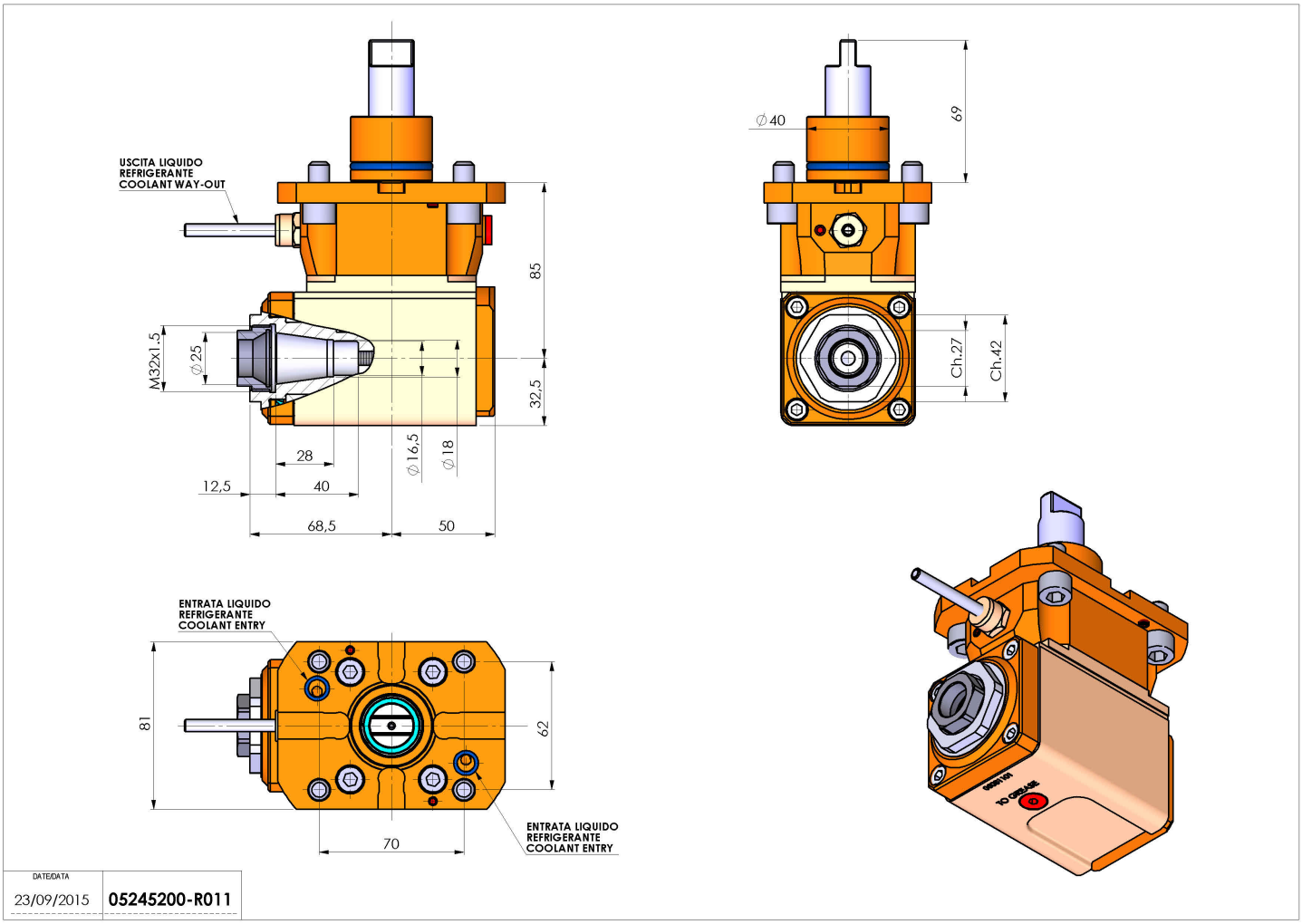


**如有技术变更，恕不另行通知**