# 05240300 - LT-A2V D60 ER20-20 LR OFS63

| | |
|---|---|
| **型号** | LT-A2 V<br>纵向双头90°动力刀座 |
| **安装方式** | 圆柱形刀柄 60 |
| **刀具输出接口** | 弹簧夹头ER20 |
| **冷却方式** | 外冷 |
| **偏心 [mm]** | 63 |
| **旋转方向** | r1 r2 r3 |
| **最高转速 [1/min]** | 6000 |
| **最大扭矩 [Nm]** | 25 |
| **传动比** | 1:1 |
| **H [mm]** | 59.5-122,5 |
| **H1 [mm]** | 27 |
| **附件** | 暂无 |
| **备注** | 暂无 |
| **安装提示** | 暂无 |

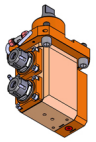

请务必确认动力刀塔上动力刀座尺寸

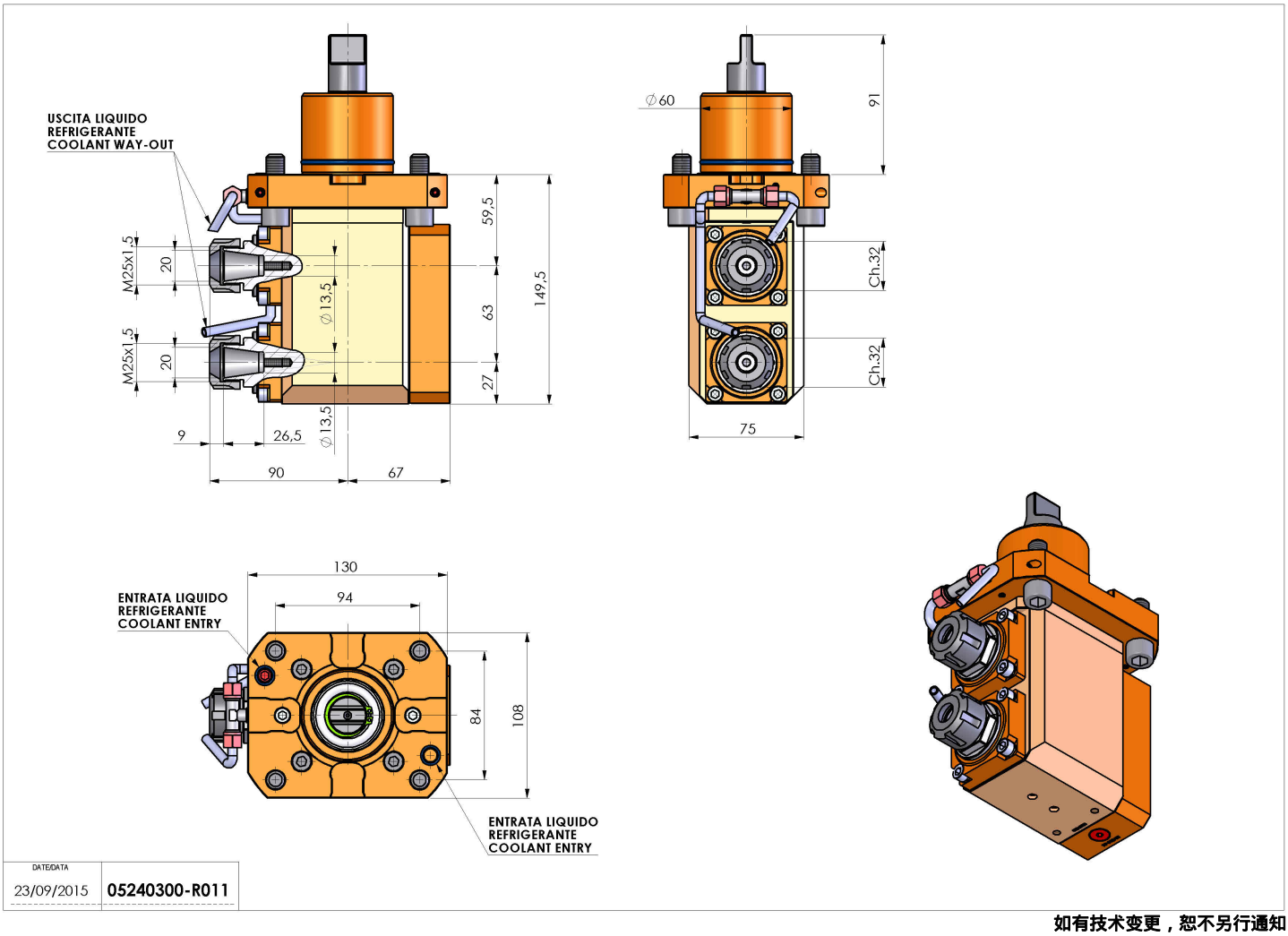


**如有技术变更，恕不另行通知**