05231500 - LT-S2 BMT55EM KM40 OFS-75 I:70,711:1 HRF H140 MP-A242730-101

型号	LT-S2 OFS 偏心双位0°动力刀座
安装方式	BMT 55 EM
刀具输出接口	快换刀柄 KM40
冷却方式	HRF 内冷
偏心 [mm]	75
旋转方向	r1 r2 r3
最高转速 [1/min]	6000
最大扭矩 [Nm]	60
传动比	1:1
H [mm]	140
最大压力 [bar]	80
附件	暂无
备注	暂无
安装提示	暂无

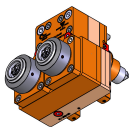

请务必确认动力刀塔上动力刀座尺寸

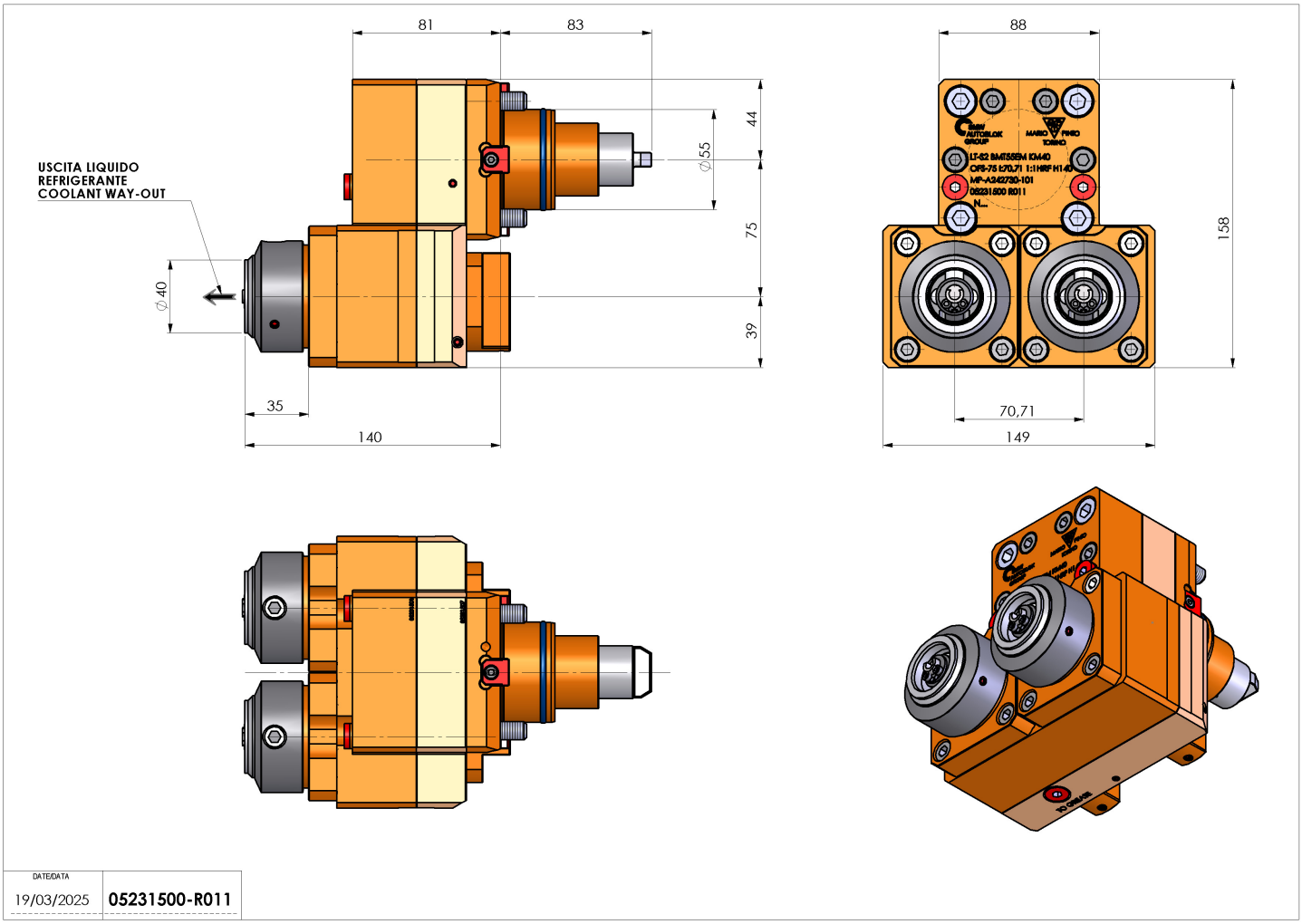

如有技术变更，恕不另行通知