05167600 - LT-A D44 ER25 LR 1:2 H60

型号	LT-A 90°动力刀座
安装方式	圆柱形刀柄 44
刀具输出接口	弹簧夹头ER25
冷却方式	外冷
旋转方向	r1 r2
最高转速 [1/min]	in 6000 / out 12000
最大扭矩 [Nm]	in 10 / out 5
传动比	1:2
H [mm]	60
H1 [mm]	27
附件	暂无
备注	暂无
安装提示	暂无

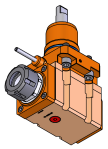

请务必确认动力刀塔上动力刀座尺寸

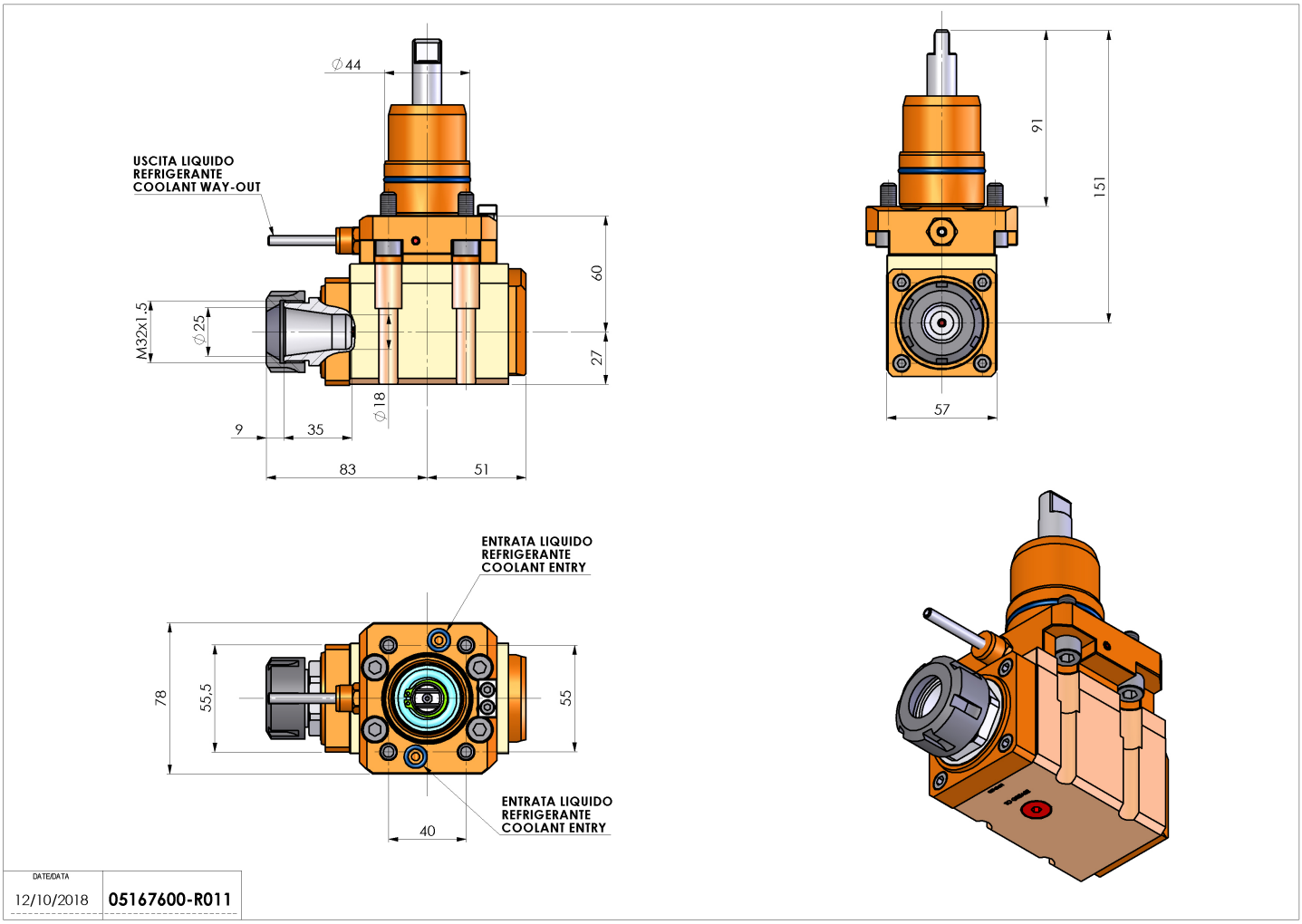

如有技术变更，恕不另行通知