05158400 - LT-A2H D55 HSK40 I-88 LR H125

型号	LT-A2 H 横向双头90°动力刀座
安装方式	圆柱形刀柄 55
刀具输出接口	快换刀柄 HSK40
冷却方式	外冷
旋转方向	r1 r2
最高转速 [1/min]	4000
最大扭矩 [Nm]	63
传动比	1:1
H [mm]	125
H1 [mm]	40
附件	暂无
备注	暂无
安装提示	暂无

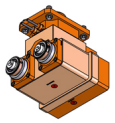

请务必确认动力刀塔上动力刀座尺寸

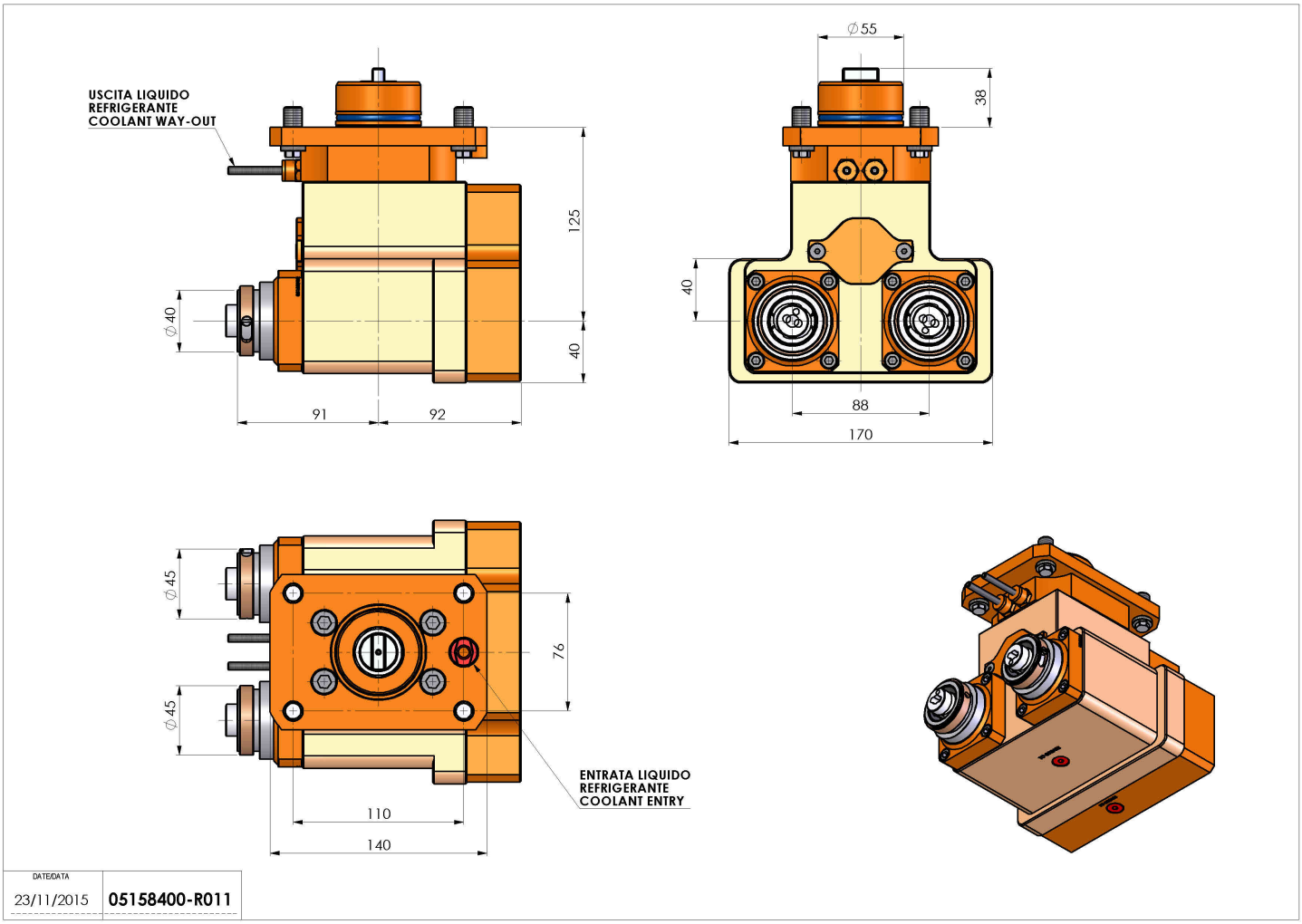

如有技术变更，恕不另行通知