05129500 - LT-A BMT65 ER25F OFS1:1.75 H80

型号	LT-A OFS 偏心90°动力刀座
安装方式	BMT 65
刀具输出接口	弹簧夹头ER25F（短螺母）
冷却方式	外冷
旋转方向	r1 r2
最高转速 [1/min]	in 5700 / out 10000
最大扭矩 [Nm]	in 25 / out 14
传动比	1:1,75
H [mm]	80
H1 [mm]	32.5
附件	暂无
备注	暂无
安装提示	暂无

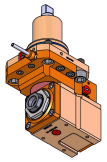

请务必确认动力刀塔上动力刀座尺寸

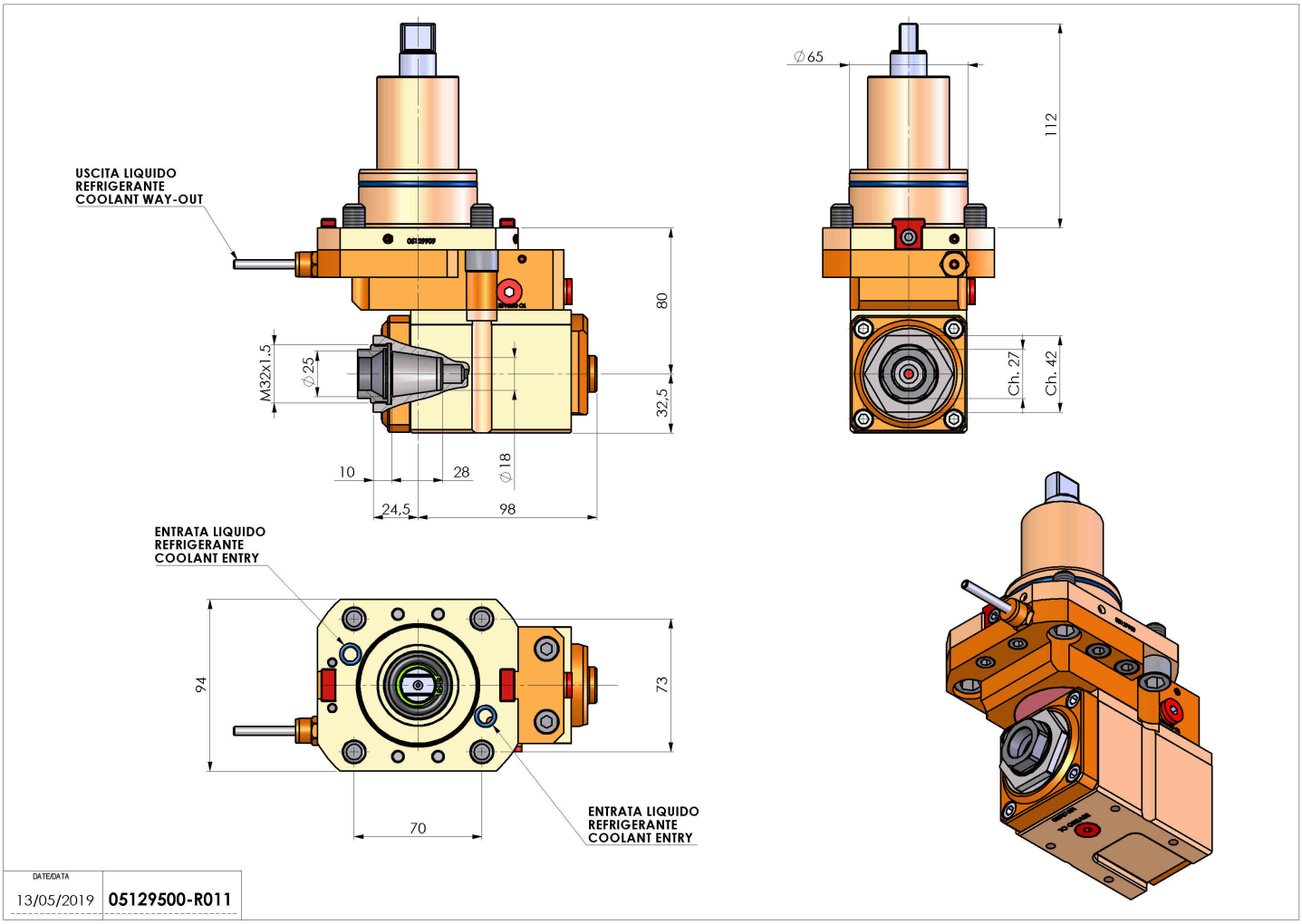

如有技术变更，恕不另行通知