05126500 - LT-A BMT45 ER25F-ER25F HRF H65

型号	LT-A DBL 双向90°动力刀座
安装方式	BMT 45
刀具输出接口	弹簧夹头ER25F（短螺母）
冷却方式	HRF 内冷
旋转方向	r1 r2 r3
最高转速 [1/min]	6000
最大扭矩 [Nm]	25
传动比	1:1
H [mm]	65
H1 [mm]	34
最大压力 [bar]	70
附件	暂无
备注	暂无
安装提示	主主轴与副主轴

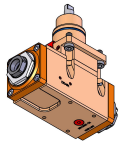

请务必确认动力刀塔上动力刀座尺寸

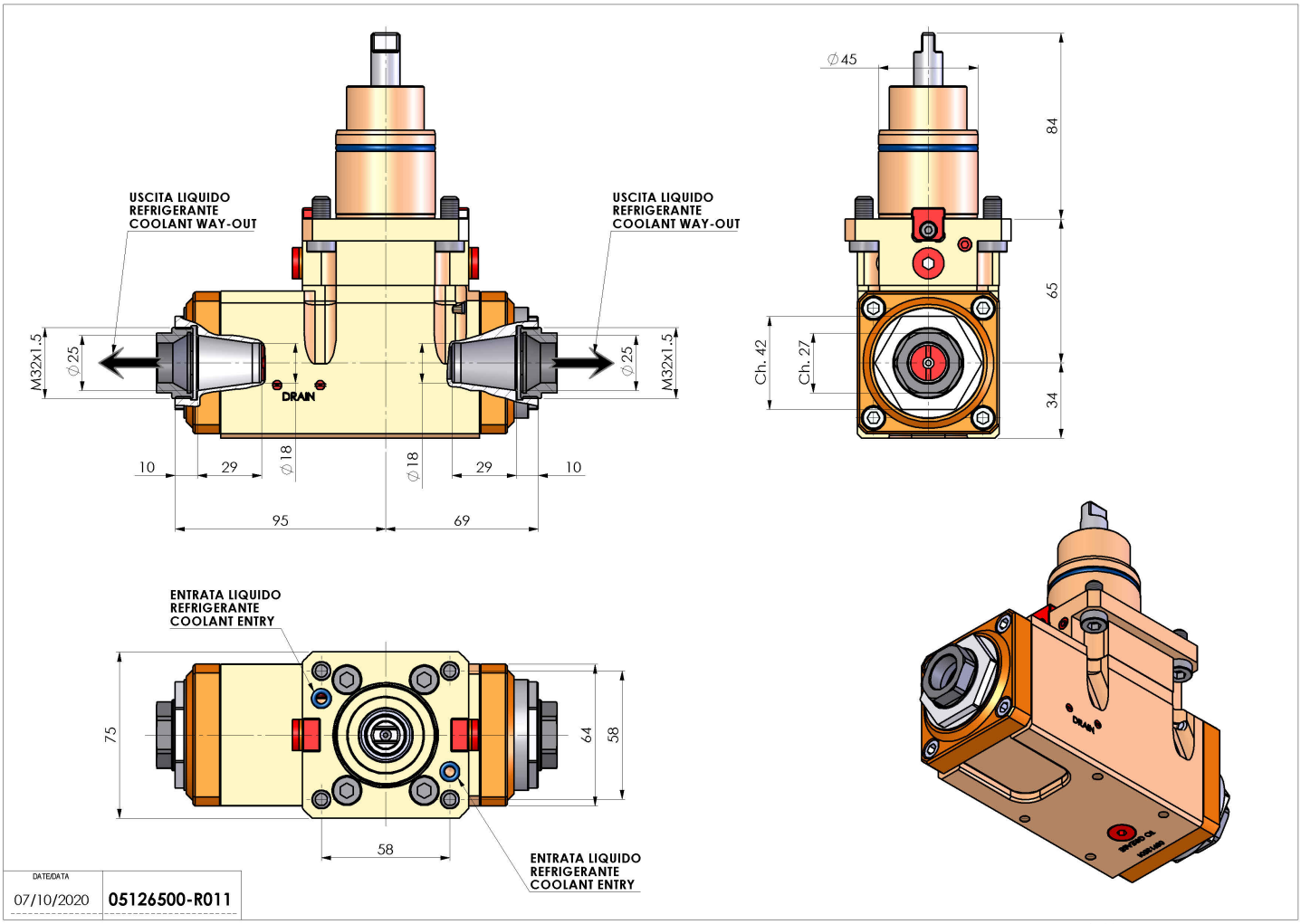

如有技术变更，恕不另行通知