05124300 - LT-A BMT75 WELDON40 RF H60 DW

型号	LT-A 90°动力刀座
安装方式	BMT 75
刀具输出接口	Weldon 40 刀柄 DIN1835B
冷却方式	内冷
旋转方向	r1 r2
最高转速 [1/min]	4000
最大扭矩 [Nm]	80
传动比	1:1
H [mm]	60
H1 [mm]	43
最大压力 [bar]	20
附件	暂无
备注	暂无
安装提示	暂无

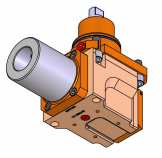

请务必确认动力刀塔上动力刀座尺寸

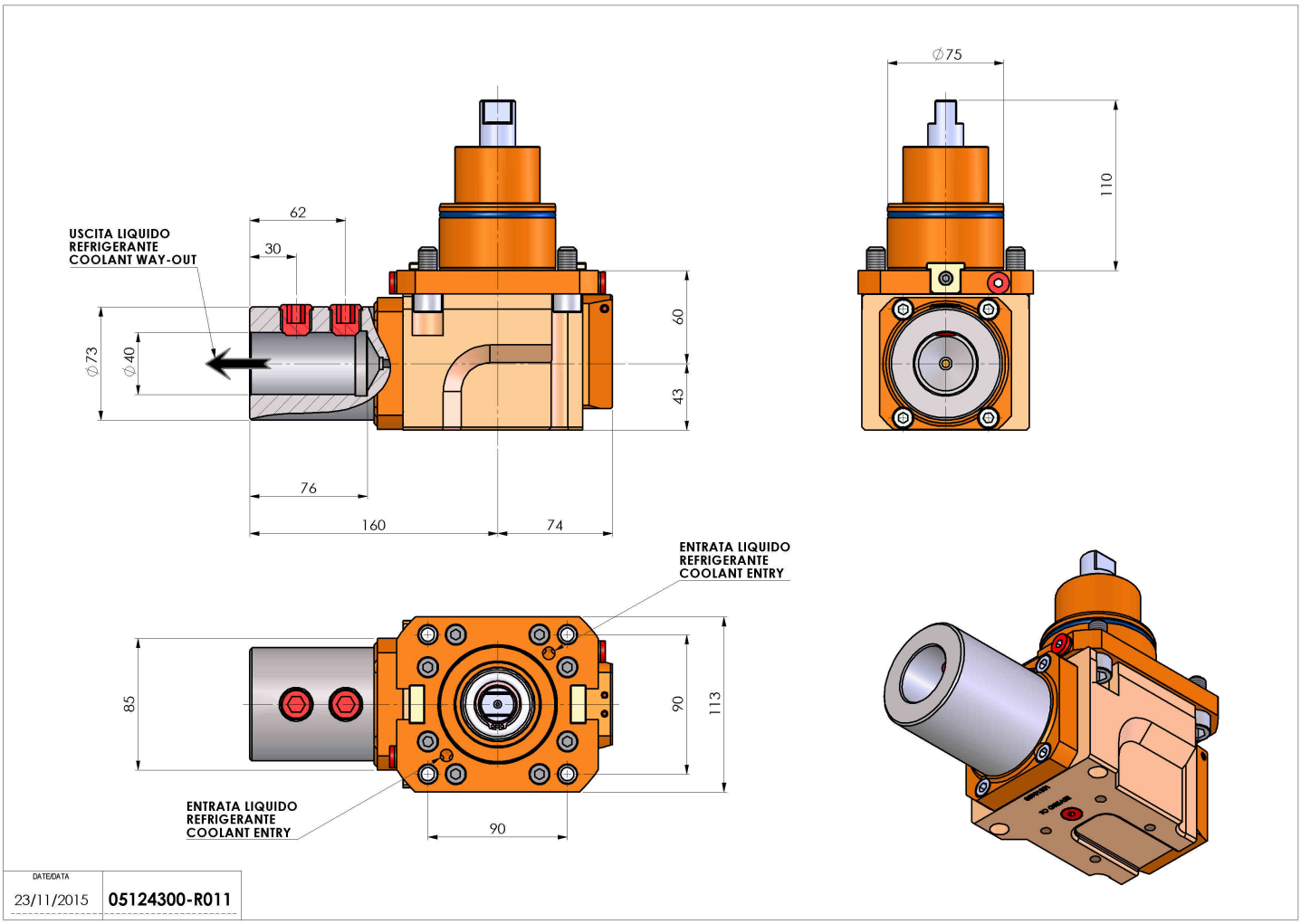

如有技术变更，恕不另行通知