05122700 - LT-S2 BMT65 ER20F-20F 1:2 H105

型号	LT-S2 双刀位0°动力刀座
安装方式	BMT 65
刀具输出接口	弹簧夹头ER20F（短螺母）
冷却方式	外冷
旋转方向	r1 r2 r3
最高转速 [1/min]	in 6000 / out 12000
最大扭矩 [Nm]	in 38 / out 16
传动比	1:2
H [mm]	105
附件	暂无
备注	暂无
安装提示	暂无

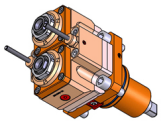

请务必确认动力刀塔上动力刀座尺寸

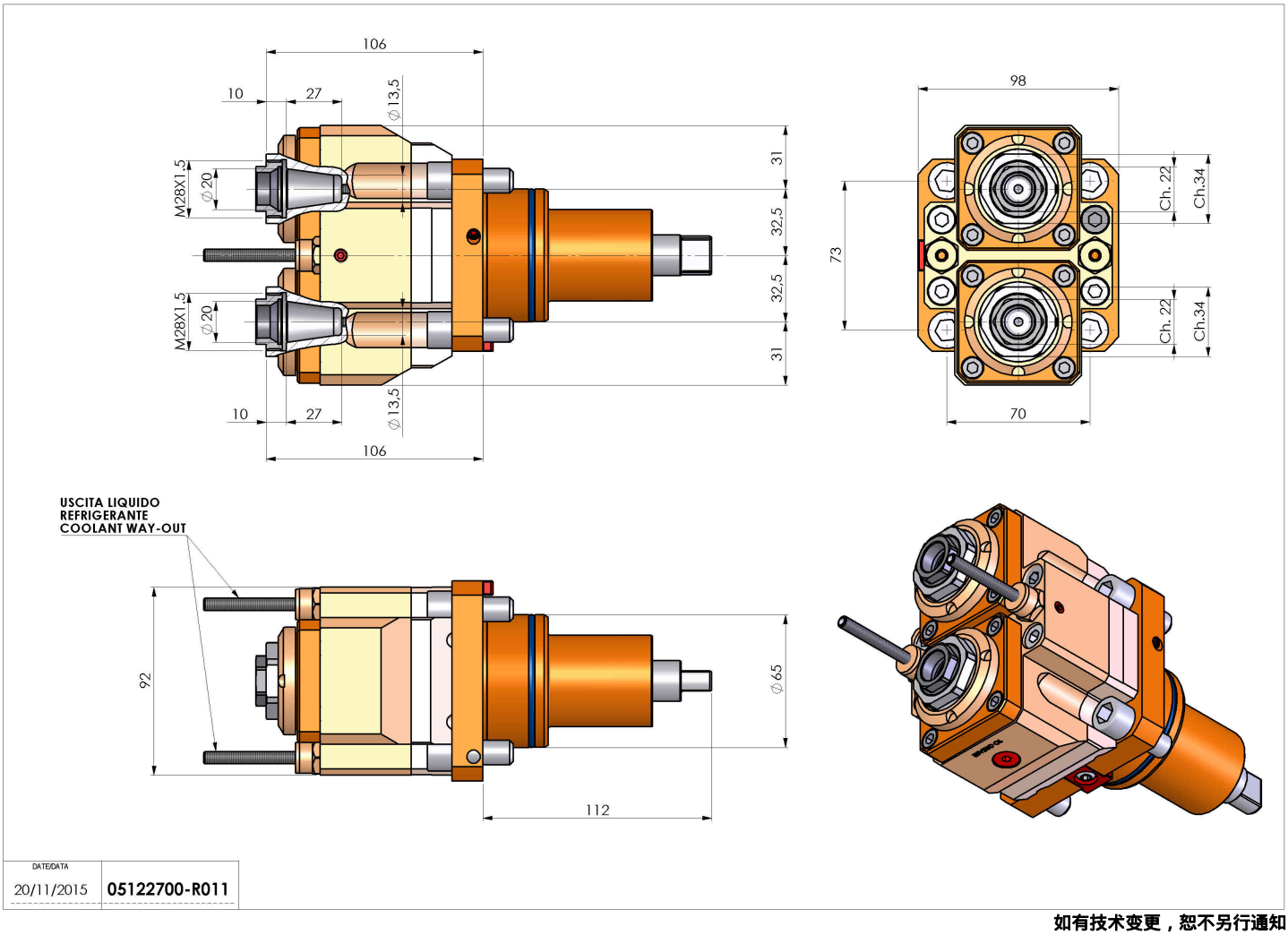

如有技术变更，恕不另行通知