# 05077600 - LT-HOB-SAW D55 2,5:1 H90

| | |
|---|---|
| **型号** | LT-HOB-SAW<br>滚齿 / 锯片动力刀座 |
| **安装方式** | 圆柱形刀柄 55 |
| **刀具输出接口** | 刀柄套件 Ø16-Ø22-Ø27 |
| **冷却方式** | 外冷 |
| **最高转速 [1/min]** | in 6000 / out 2400 |
| **最大扭矩 [Nm]** | in 60 / out 150 |
| **传动比** | 2,5:1 |
| **H [mm]** | 90 |
| **H1 [mm]** | 40 |
| **附件** | 暂无 |
| **备注** | 暂无 |
| **安装提示** | 暂无 |

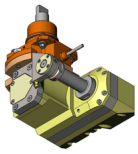

请务必确认动力刀塔上动力刀座尺寸

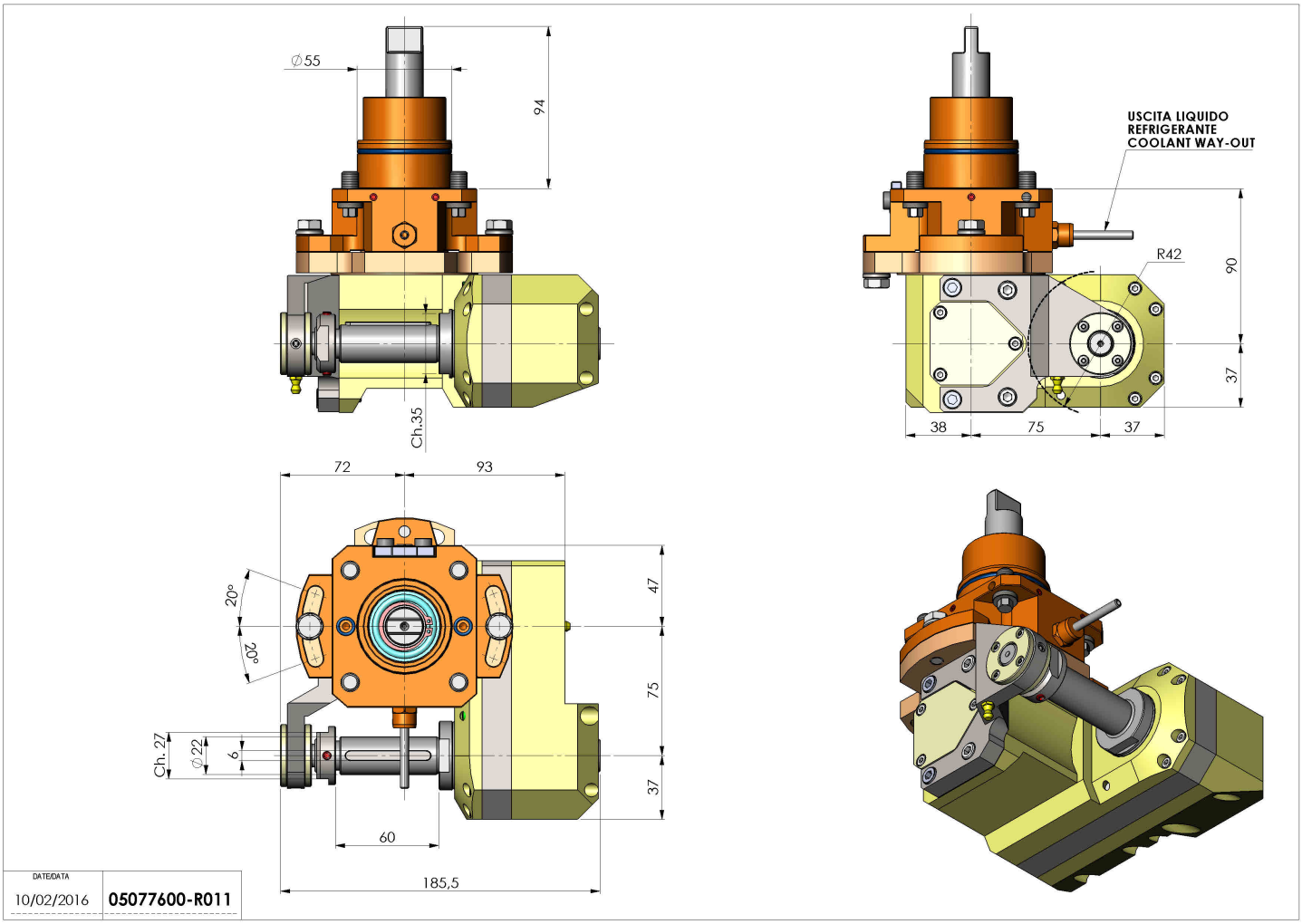


**如有技术变更，恕不另行通知**