05065300 - LT-A ST65 D60 C16 CR-AY H107 OK

型号	LT-A ST 90°槽加工刀座
安装方式	圆柱形刀柄 60
刀具输出接口	刀柄直径 16
冷却方式	外冷
最高转速 [1/min]	500
最大扭矩 [Nm]	17,5
传动比	1:1
Y 轴补偿	是
进给推力 [N]	1000
行程 [mm]	65
有效行程 [mm]	60
Y 轴调节 [mm]	±0,4
H [mm]	107
附件	暂无
备注	暂无
安装提示	主主轴与副主轴

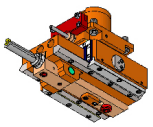

请务必确认动力刀塔上动力刀座尺寸

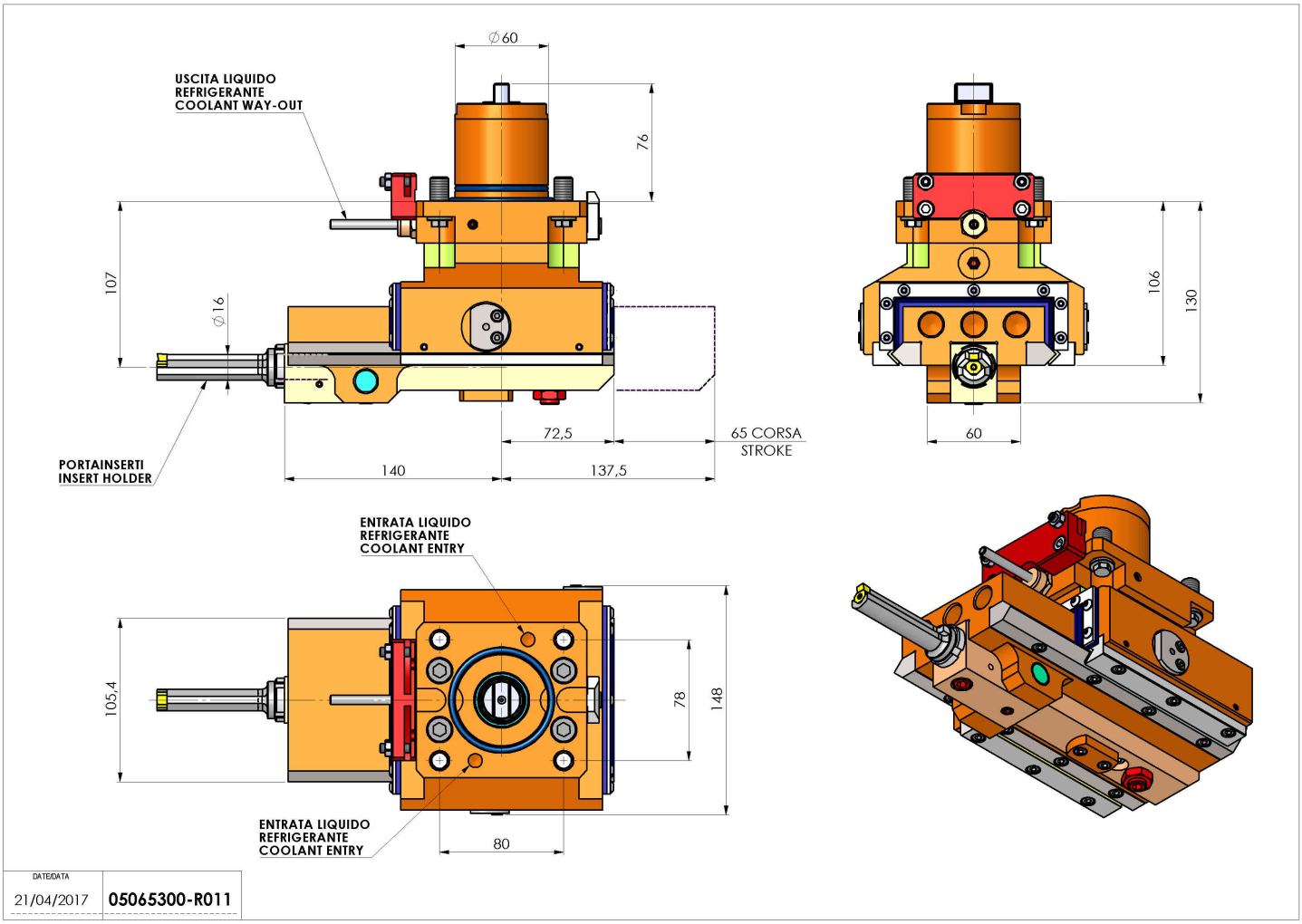

如有技术变更，恕不另行通知