05057800 - LT-S2 VDI40 ER16F-16F H110 MZ

型号	LT-S2 双刀位0°动力刀座
安装方式	VDI 40
刀具输出接口	弹簧夹头ER16F（短螺母）
冷却方式	外冷
旋转方向	r1 r2 r3
最高转速 [1/min]	6000
最大扭矩 [Nm]	18
传动比	1:1
H [mm]	110
附件	暂无
备注	暂无
安装提示	暂无

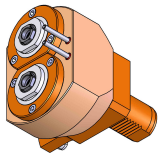

注意：请核对 VDI 齿形的方向

请务必确认动力刀塔上动力刀座尺寸

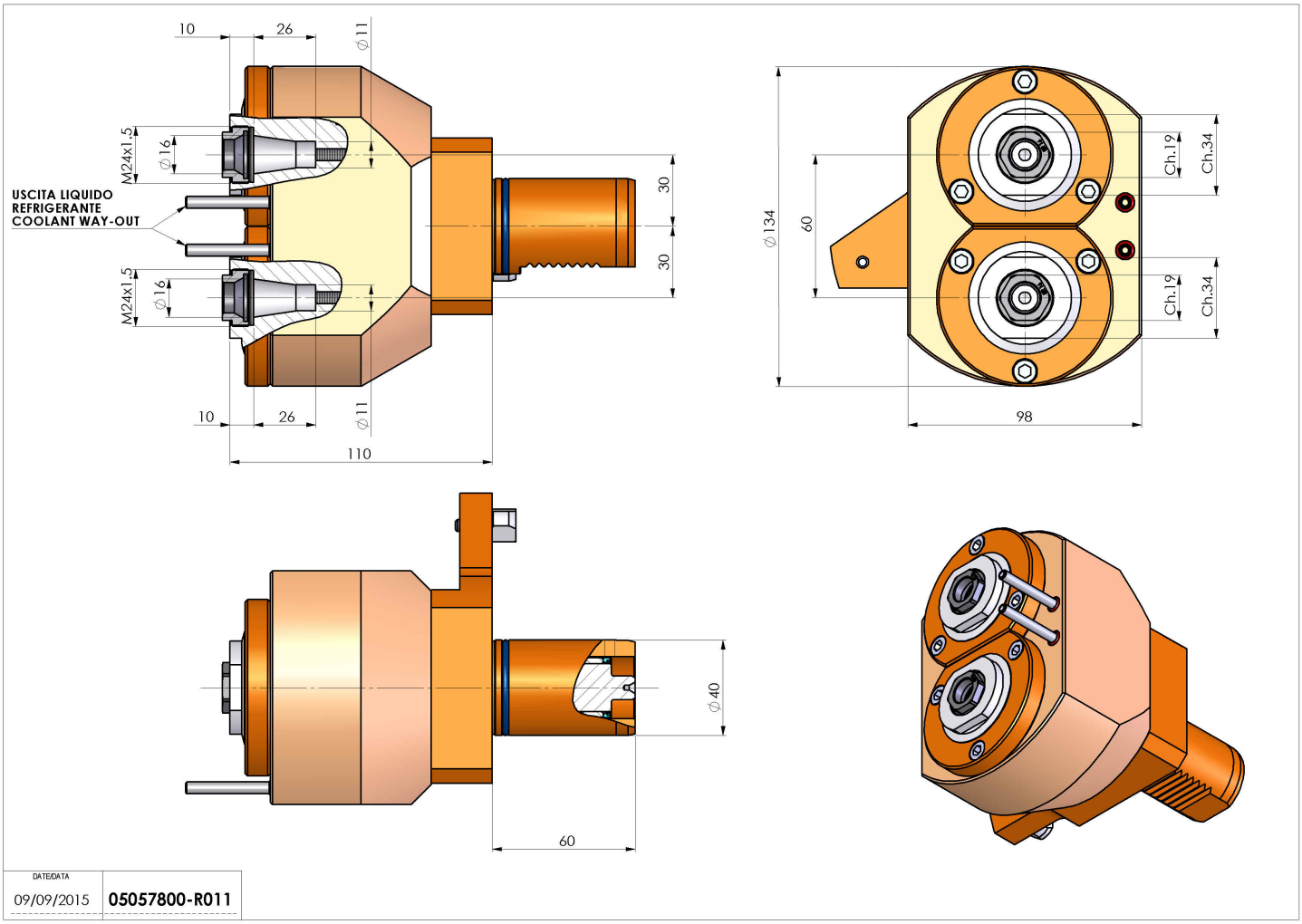

如有技术变更，恕不另行通知