05043900 - SUPP ALB AX D20-100 D60 H106

型号	SHAFT SUPPORT 轴支撑座
安装方式	圆柱形刀柄 60
刀具输出接口	轴支撑座 D20-100
冷却方式	
H [mm]	106
最小 Ø [mm]	20
最大 Ø [mm]	100
附件	暂无
备注	暂无
安装提示	暂无

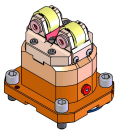

请务必确认动力刀塔上动力刀座尺寸

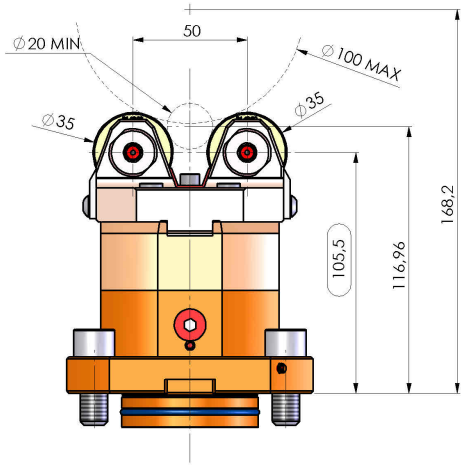

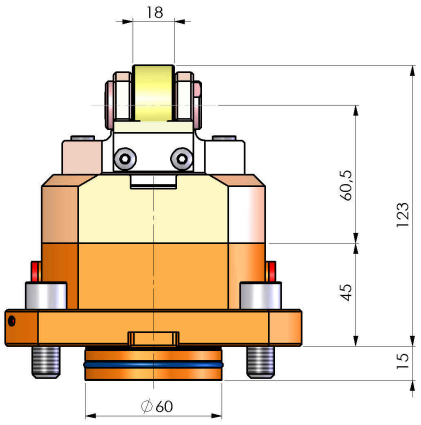

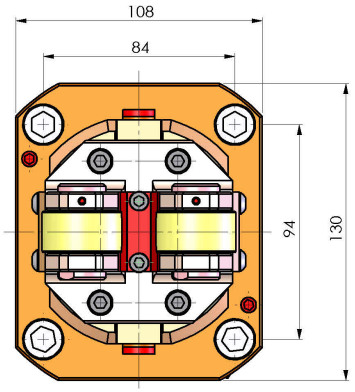

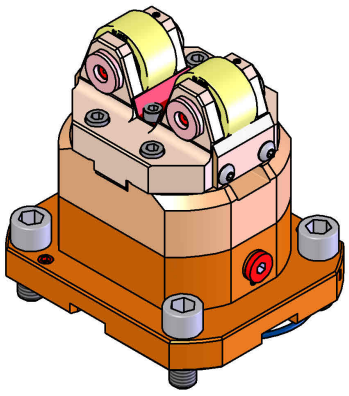

DATE/DATA	
06/05/2022	05043900-R011

如有技术变更，恕不另行通知