05036800 - LT-A D68 ER32-32 H90 TWJ

型号	LT-A DBL 双向90°动力刀座
安装方式	圆柱形刀柄 68
刀具输出接口	弹簧夹头ER32
冷却方式	外冷
旋转方向	r1 r2 r3
最高转速 [1/min]	6000
最大扭矩 [Nm]	63
传动比	1:1
H [mm]	90
H1 [mm]	38
附件	暂无
备注	暂无
安装提示	暂无

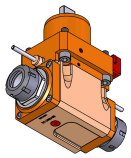

请务必确认动力刀塔上动力刀座尺寸

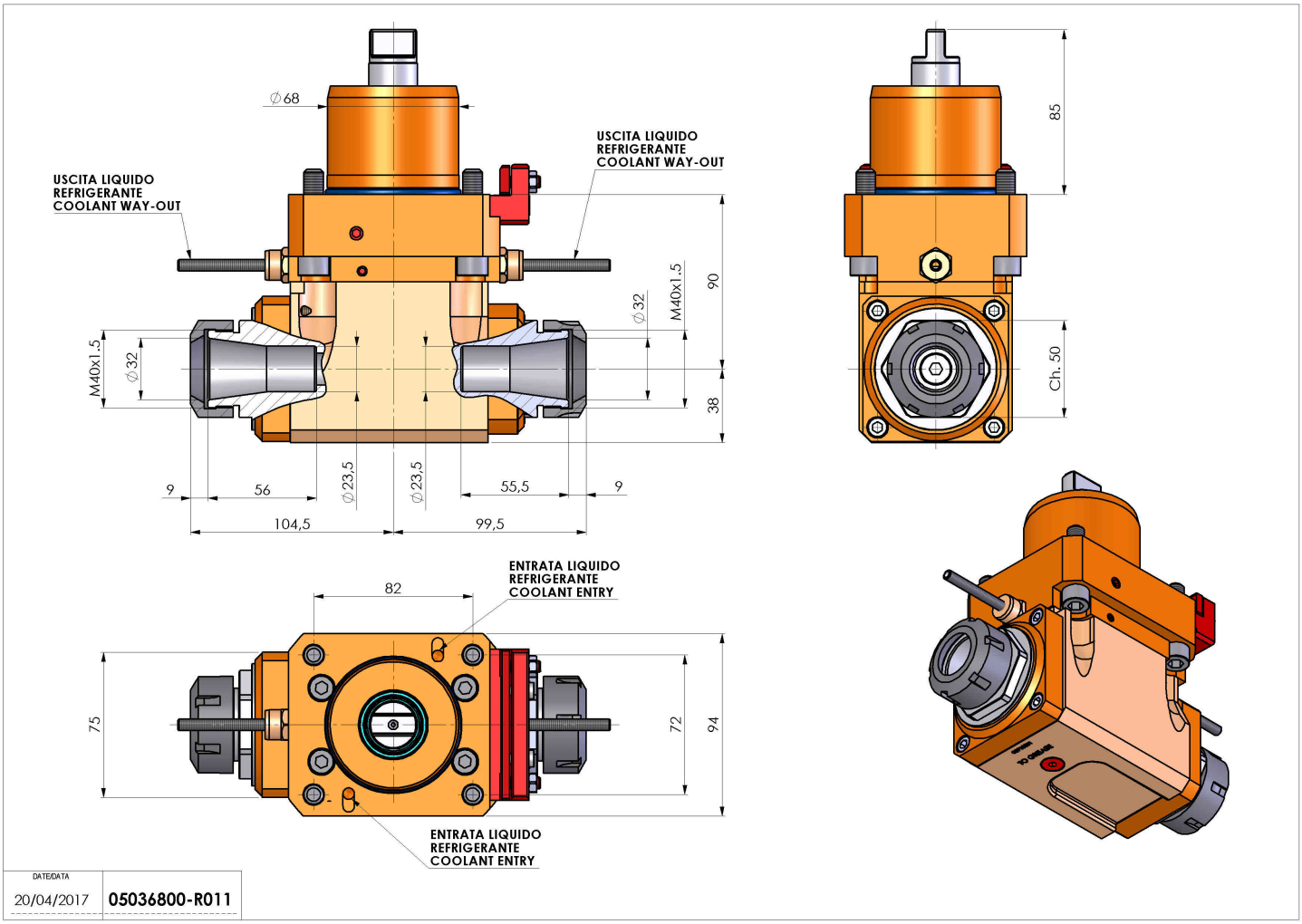

如有技术变更，恕不另行通知