05027300 - LT-T D30 ER11F H44-102 TZ

型号	LT-T 可转角度动力刀座
安装方式	圆柱形刀柄 30
刀具输出接口	弹簧夹头ER 11F
冷却方式	外冷
旋转方向	r1 r2
最高转速 [1/min]	6000
最大扭矩 [Nm]	5
传动比	1:1
H [mm]	44-102
附件	暂无
备注	暂无
安装提示	暂无

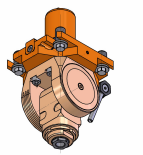

请务必确认动力刀塔上动力刀座尺寸

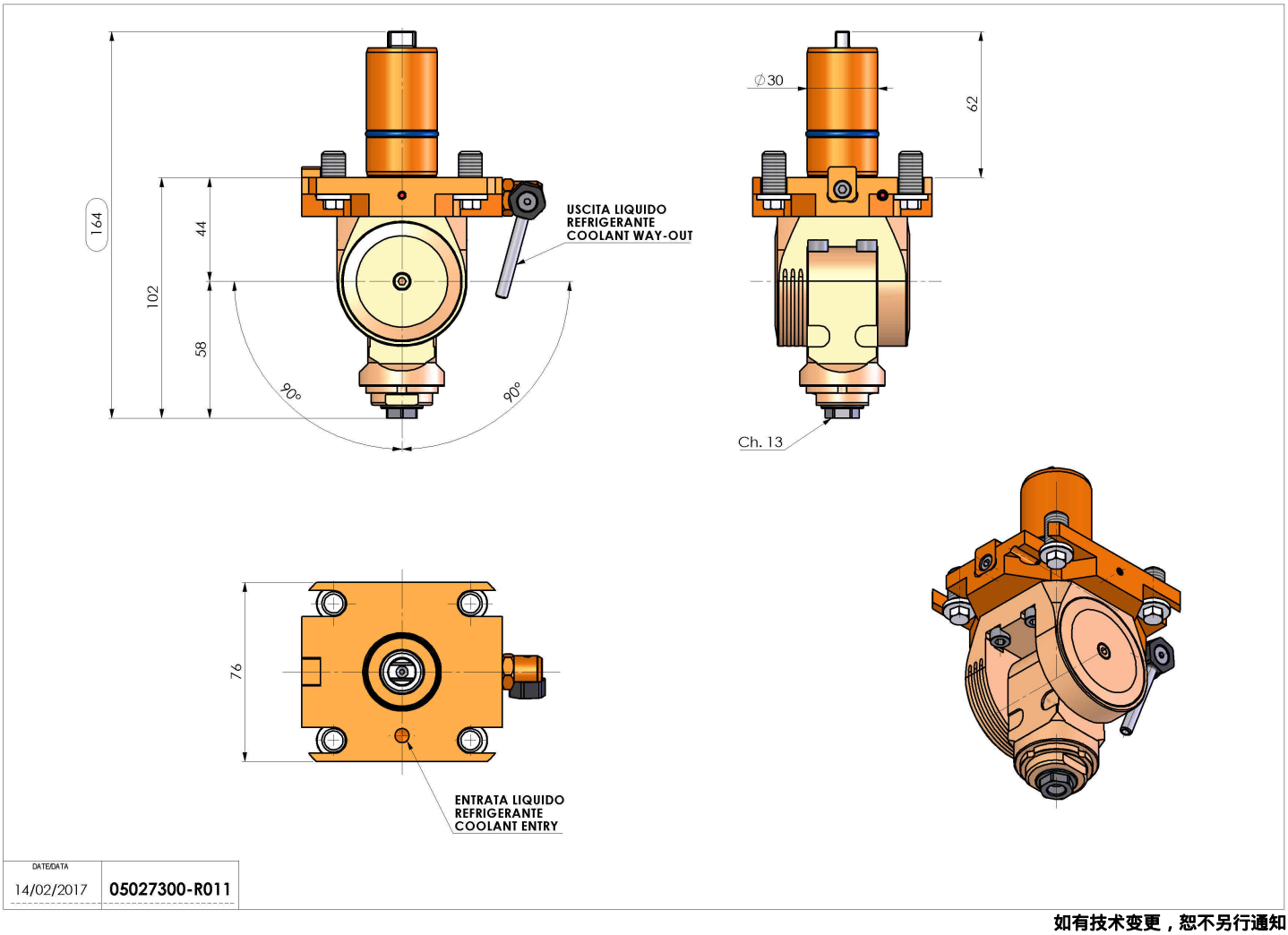

如有技术变更，恕不另行通知