01908700 - ATR MANIPOLATORE C63 MZ

型号	ATR MAN 刀座抓手
安装方式	暂无
刀具输出接口	未定义型号
冷却方式	
H [mm]	155

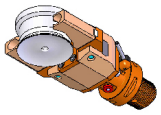

附件	暂无
备注	暂无
安装提示	暂无

请务必确认动力刀塔上动力刀座尺寸

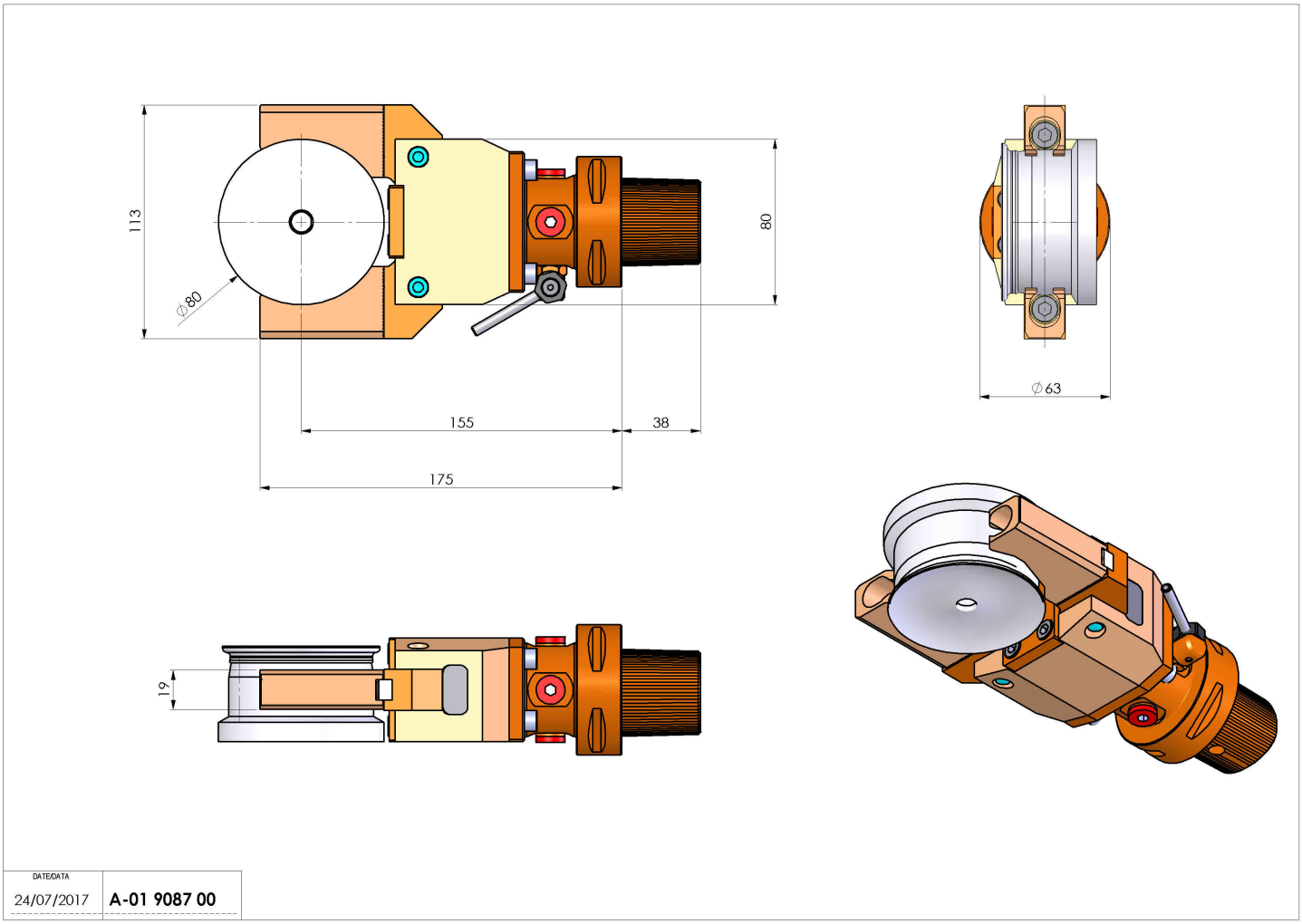

如有技术变更，恕不另行通知