06306600 - TH-AX BMT75 C50 RF H90

Tipo	TH-AX Portautensili statico assiale
Attacco	BMT 75
Uscita utensile	Poligonale C50 ISO 26623-1
Raffreddamento	Refrigerazione interna
H [mm]	90
Pressione max [bar]	20
Accessori	N.D.
Note	N.D.
Note per il montaggio	Non compatibile con torrette verticali

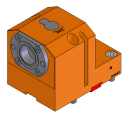

Verificare sempre gli ingombri del portautensile in torretta

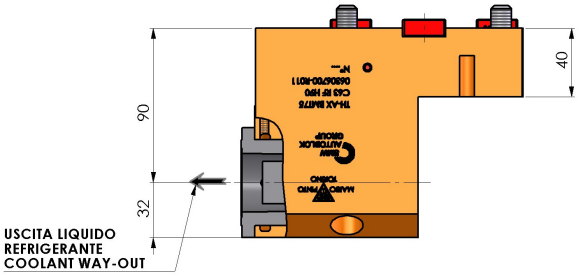

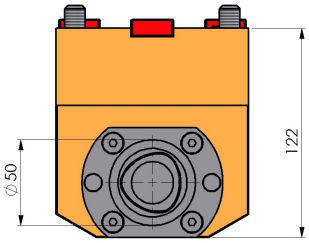

RIGHT VERSION cod. 06306600
VERSIONE DX cod. 06306600

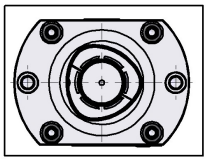

LEFT VERSION cod. 06306699
VERSIONE SX cod. 06306699

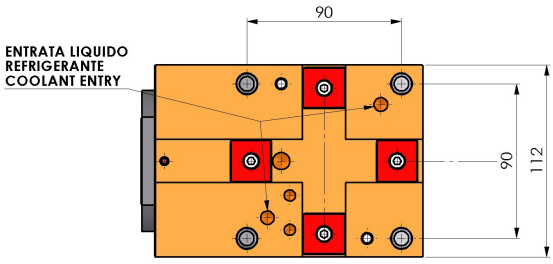

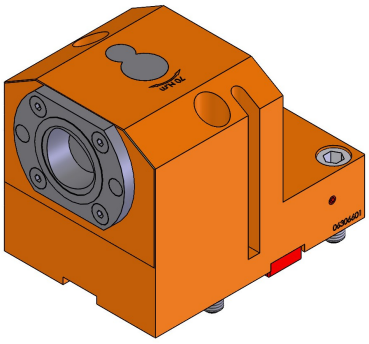

DATE/DATA	
01/04/2025	06306600-R011

Salvo modifiche tecniche