06302100 - TH-AX BMT55 1"X1" H90

Tipo	TH-AX Portautensili statico assiale
Attacco	BMT 55
Uscita utensile	TH assiale 1"x1"
Raffreddamento	Refrigerazione esterna
H [mm]	90

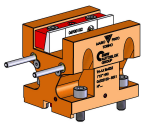

Accessori	N.D.
Note	N.D.
Note per il montaggio	N.D.

Verificare sempre gli ingombri del portautensile in torretta

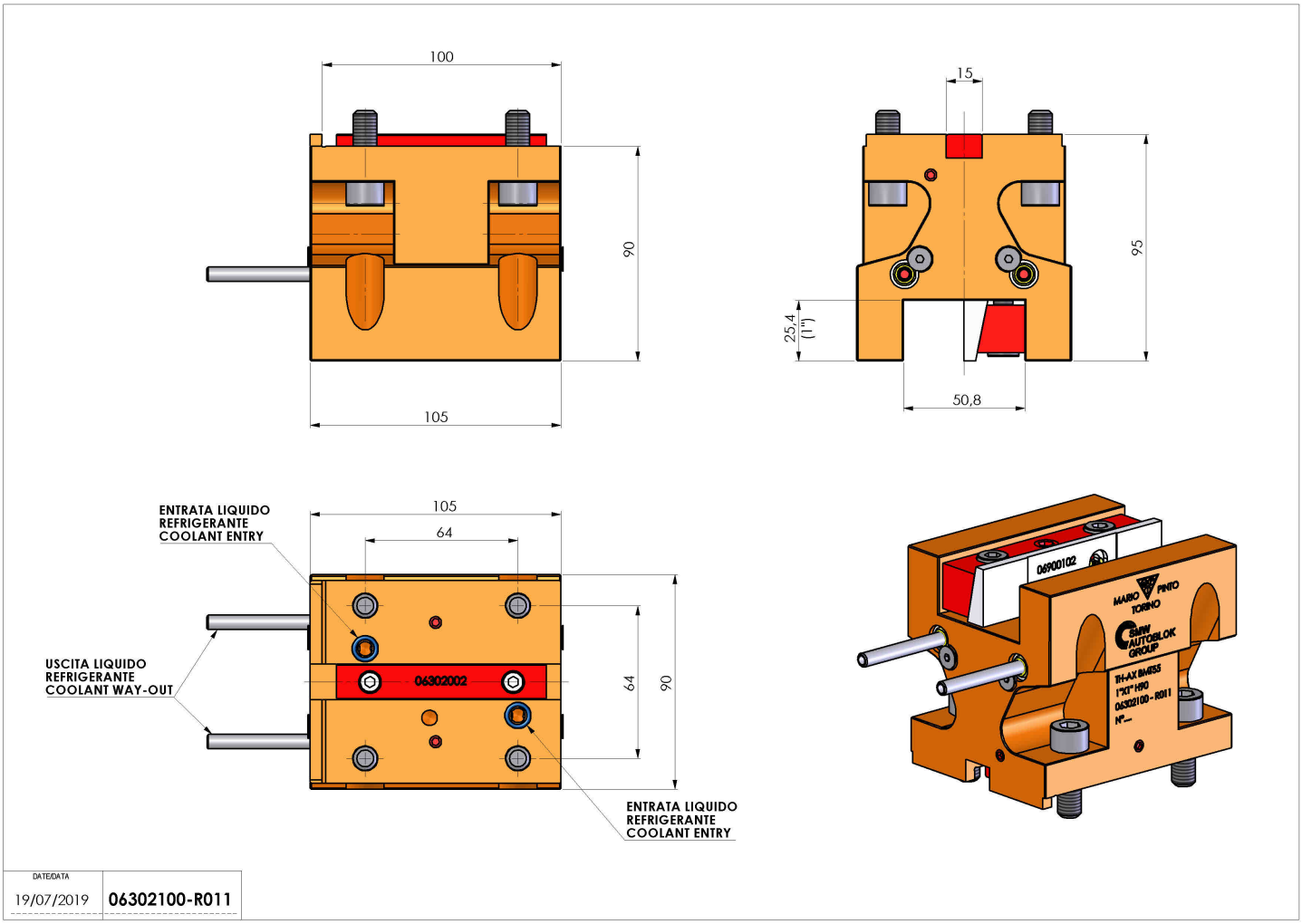

Salvo modifiche tecniche