06256500 - TH-AX D80 H135 UT32X32 DX-SXMZ

Tipo	TH-AX Portautensili statico assiale
Attacco	CILINDRICO 80
Uscita utensile	TH radiale 32x32
Raffreddamento	Refrigerazione esterna
H [mm]	135

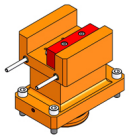

Accessori	N.D.
Note	N.D.
Note per il montaggio	N.D.

Verificare sempre gli ingombri del portautensile in torretta

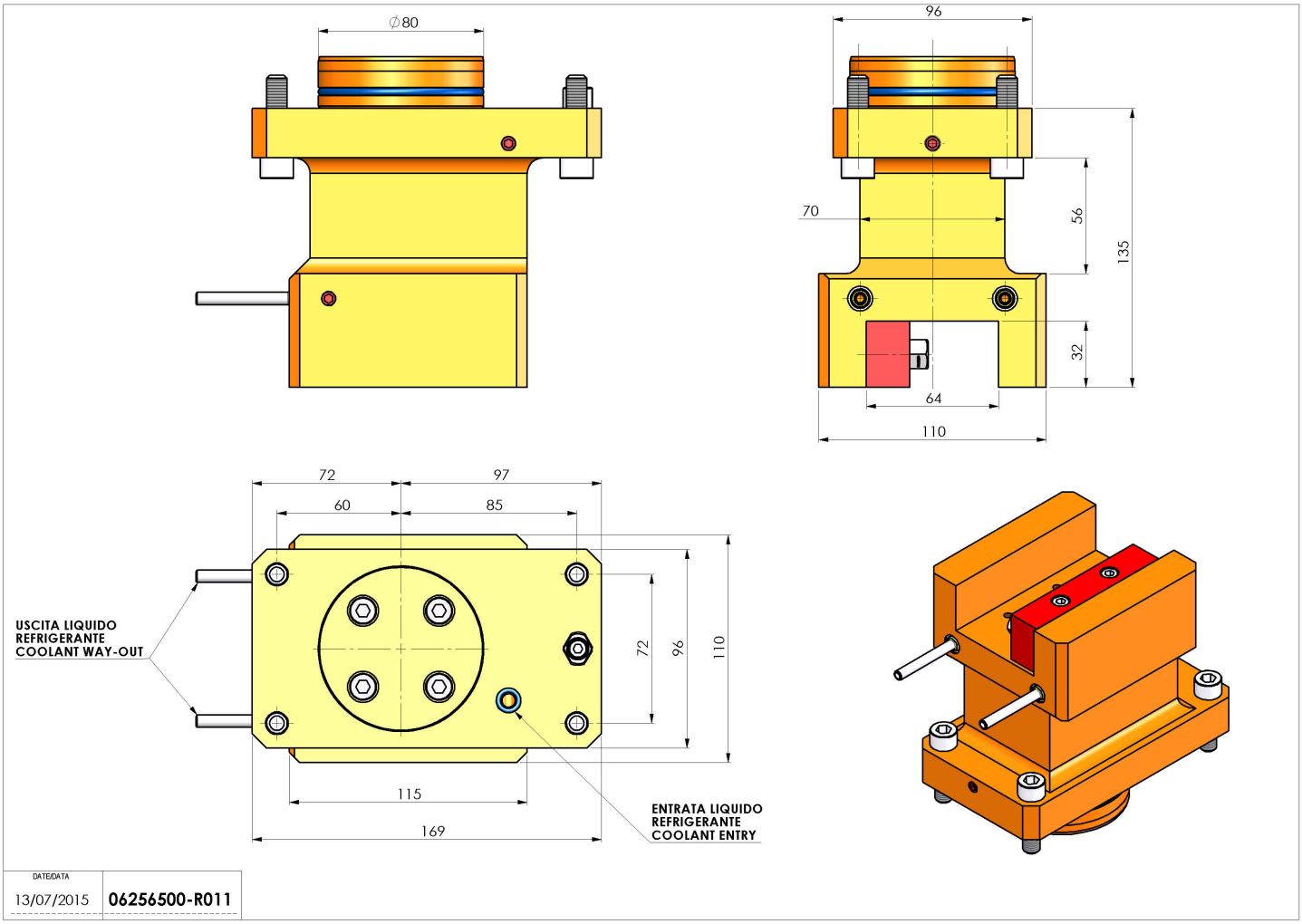

Salvo modifiche tecniche