06058500 - TH-BRB D25 H30 TAGL MZ

Tipo	TH-BRB Portautensili statico portabareno
Attacco	MAZAK
Uscita utensile	TH porta bareno 25
Raffreddamento	Refrigerazione esterna
H [mm]	30

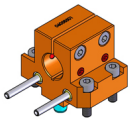

Accessori	N.D.
Note	N.D.
Note per il montaggio	N.D.

Verificare sempre gli ingombri del portautensile in torretta

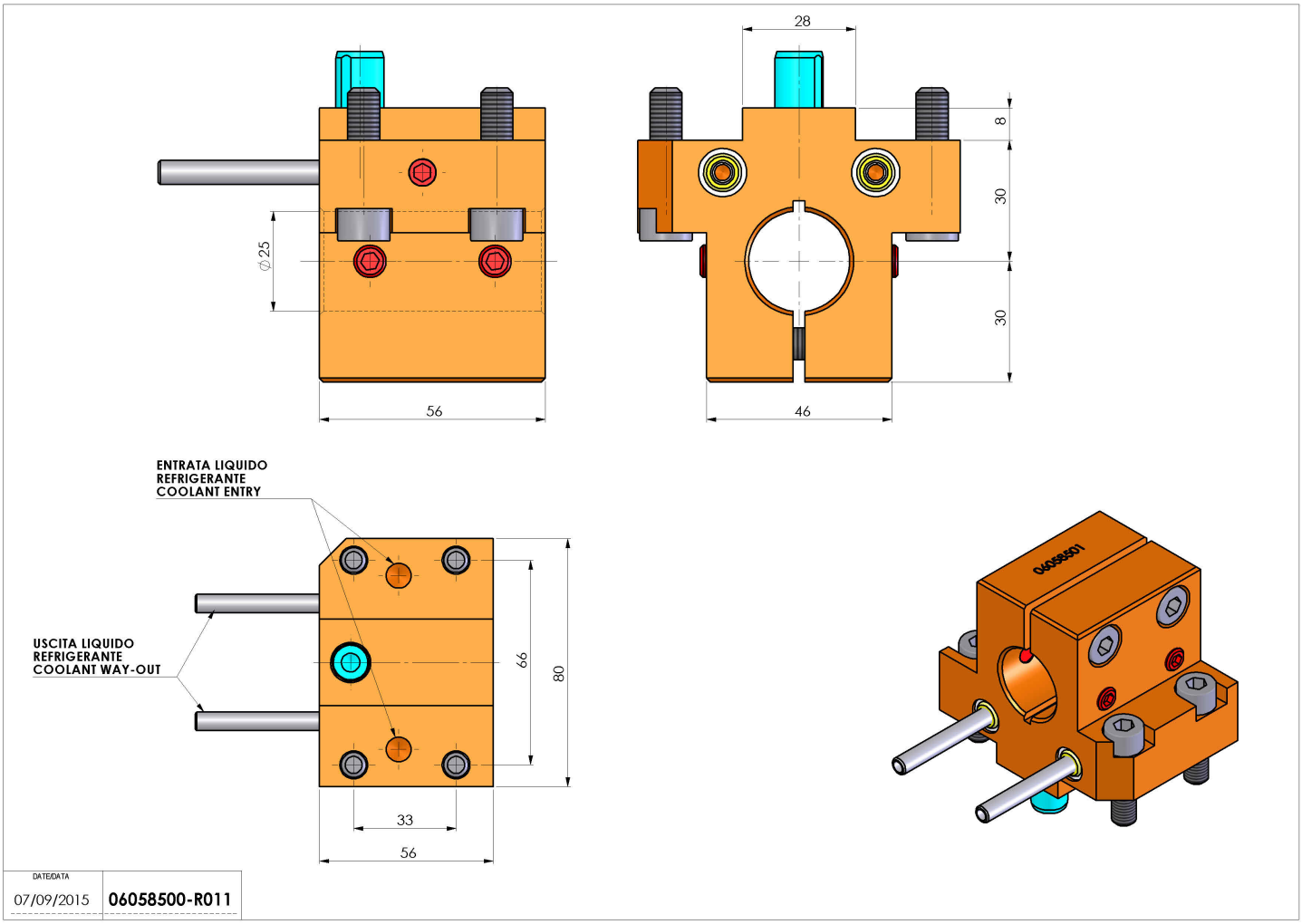

Salvo modifiche tecniche