# 06054400 - TH-BRB VDI50 D80H155L240 RF MZ

| | |
|---|---|
| **Tipo** | TH-BRB<br>Portautensili statico portabareno |
| **Attacco** | VDI 50 |
| **Uscita utensile** | TH porta bareno 80 |
| **Raffreddamento** | Refrigerazione esterna / interna |
| **H [mm]** | 155 |

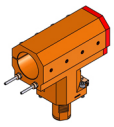

| | |
|---|---|
| **Accessori** | N.D. |
| **Note** | N.D. |
| **Note per il montaggio** | N.D. |

**ATTENZIONE: VERIFICARE L'ORIENTAMENTO DELLA DENTATURA VDI**

Verificare sempre gli ingombri del portautensile in torretta

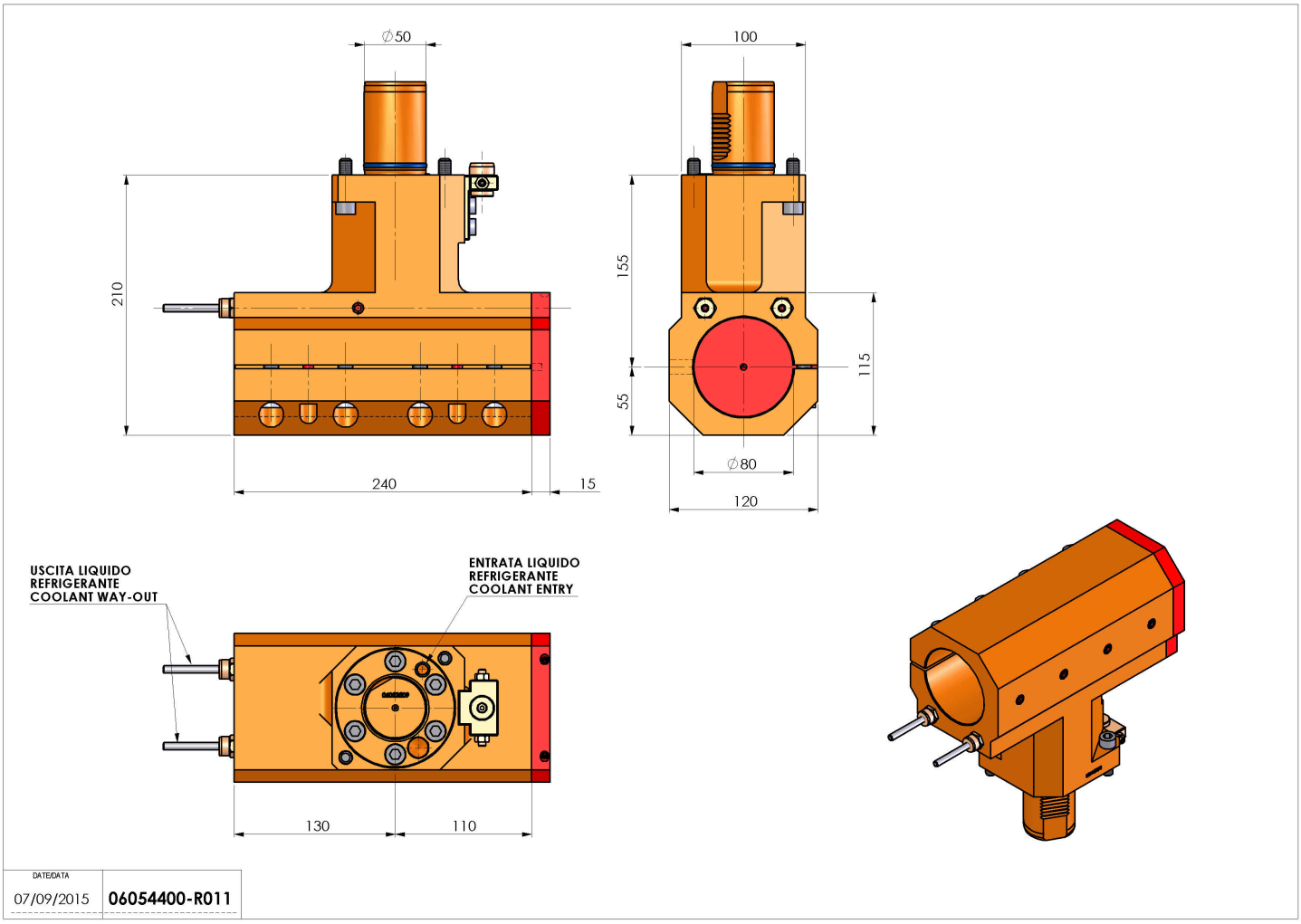


**Salvo modifiche tecniche**