# 06030500 - TH-AX D55 Q25 H110

| | |
|---|---|
| **Tipo** | TH-AX<br>Portautensili statico assiale |
| **Attacco** | CILINDRICO 55 |
| **Uscita utensile** | TH assiale 25x25 |
| **Raffreddamento** | Refrigerazione esterna |
| **H [mm]** | 110 |

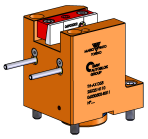

| | |
|---|---|
| **Accessori** | N.D. |
| **Note** | N.D. |
| **Note per il montaggio** | N.D. |

Verificare sempre gli ingombri del portautensile in torretta

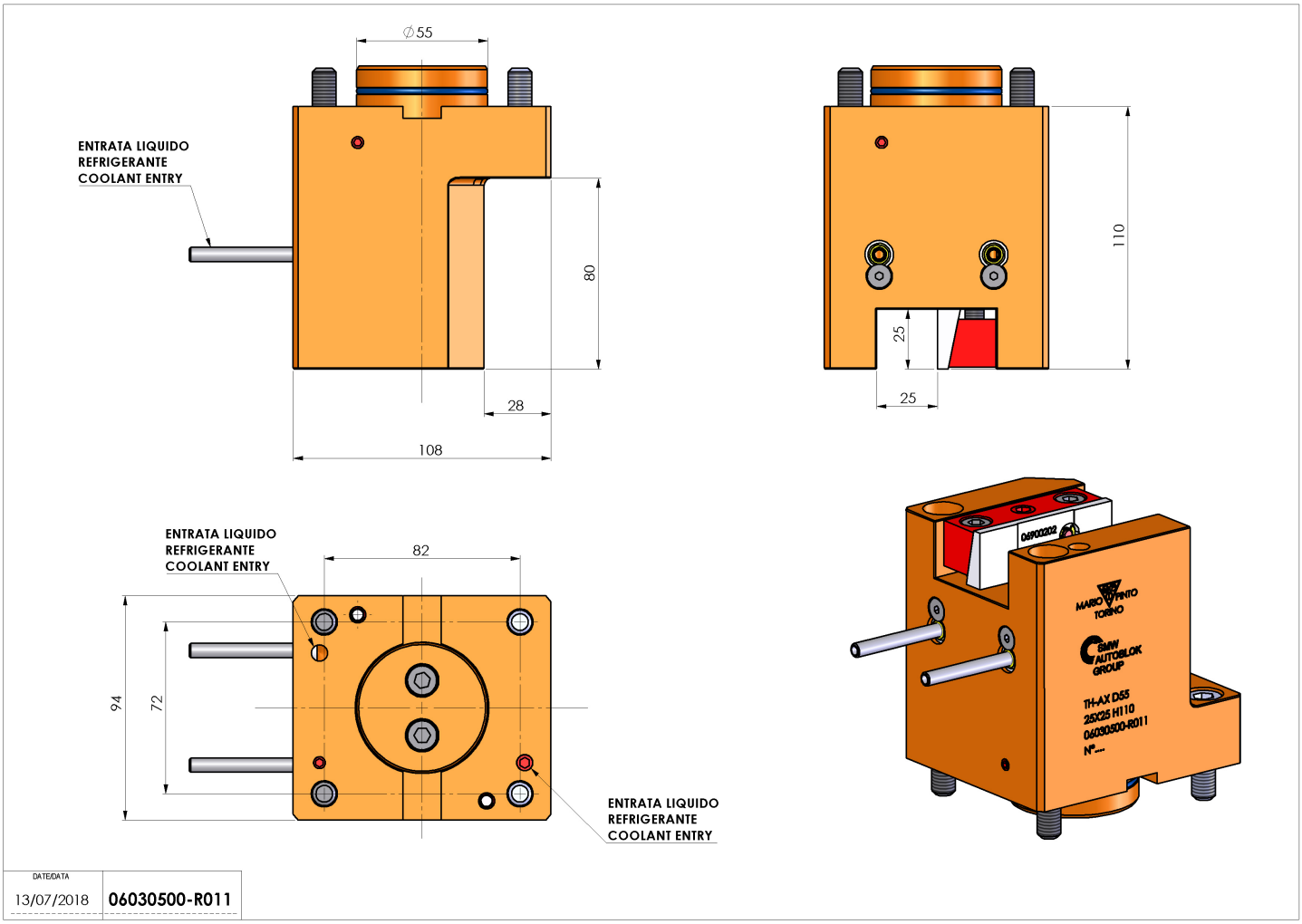


**Salvo modifiche tecniche**