05518400 - LT-A2 BMT85 BD ER32F-32F H53-129

Tipo	LT-A2 H Portautensili angolare a 90° doppio orizzontale
Attacco	BMT 85 BIG DRIVE
Uscita utensile	Portapinza ER 32 F - ghiera interna
Raffreddamento	Refrigerazione esterna
Senso di rotazione	r1 r2 r3
Velocità max [1/min]	4000
Coppia max [Nm]	50
Rapporto	1:1
H [mm]	53-129
H1 [mm]	39
Accessori	N.D.
Note	N.D.
Note per il montaggio	N.D.

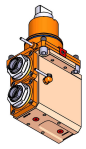

Verificare sempre gli ingombri del portautensile in torretta

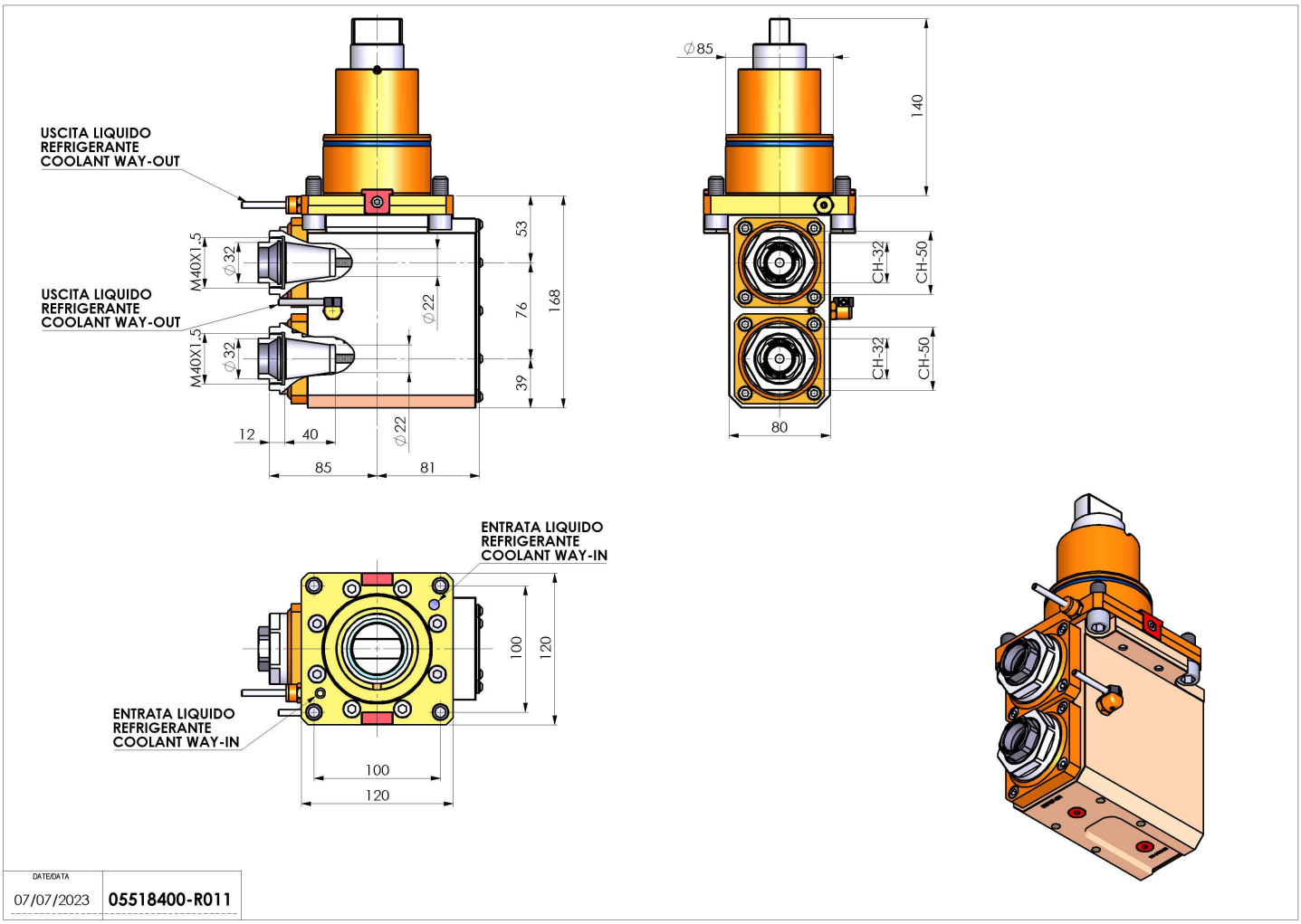

Salvo modifiche tecniche