# 05514000 - LT-A BMT65 BD ER32F-32F H90

| | |
|---|---|
| **Tipo** | LT-A DBL<br>Portautensili angolare doppio a 90° |
| **Attacco** | BMT 65 BIG DRIVE |
| **Uscita utensile** | Portapinza ER 32 F - ghiera interna |
| **Raffreddamento** | Refrigerazione esterna |
| **Senso di rotazione** | r1 r2 r3 |
| **Velocità max [1/min]** | 6000 |
| **Coppia max [Nm]** | 63 |
| **Rapporto** | 1:1 |
| **H [mm]** | 90 |
| **H1 [mm]** | 38 |
| **Accessori** | N.D. |
| **Note** | N.D. |
| **Note per il montaggio** | N.D. |

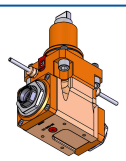

Verificare sempre gli ingombri del portautensile in torretta

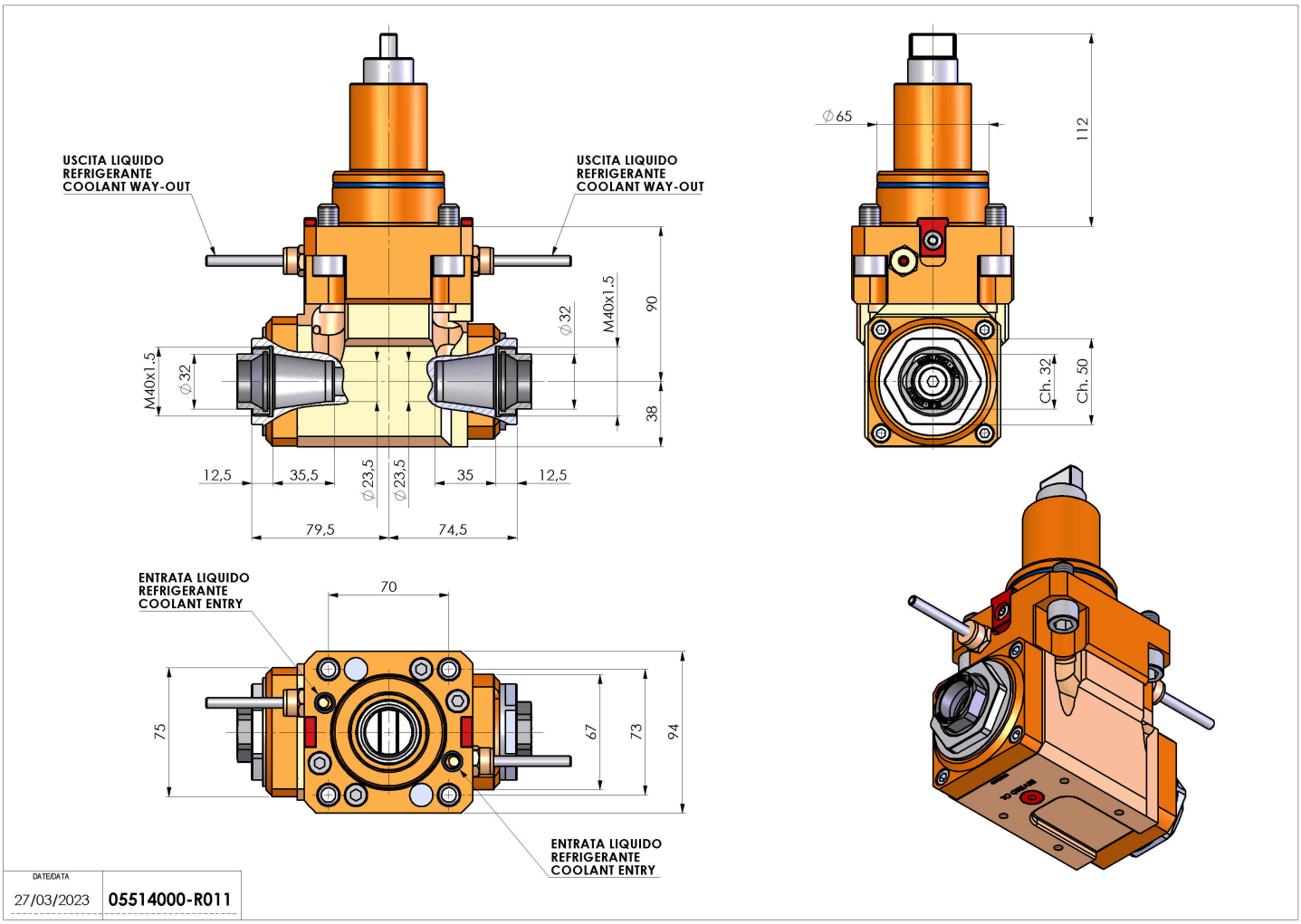


**Salvo modifiche tecniche**