05365000 - LT-S ST-50 D60 C16 CR-AY OFS-140 H133,5-183,5

Tipo	LT SPECIALE Portautensili motorizzato speciale
Attacco	CILINDRICO 60
Uscita utensile	Diametro utensile 16
Raffreddamento	Refrigerazione esterna
Offset [mm]	140
Velocità max [1/min]	500
Correzione asse Y	SI
Corsa [mm]	50
H [mm]	133,5-183,5
Accessori	N.D.
Note	N.D.
Note per il montaggio	Torretta radiale - Torretta destra e sinistra

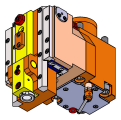

Verificare sempre gli ingombri del portautensile in torretta

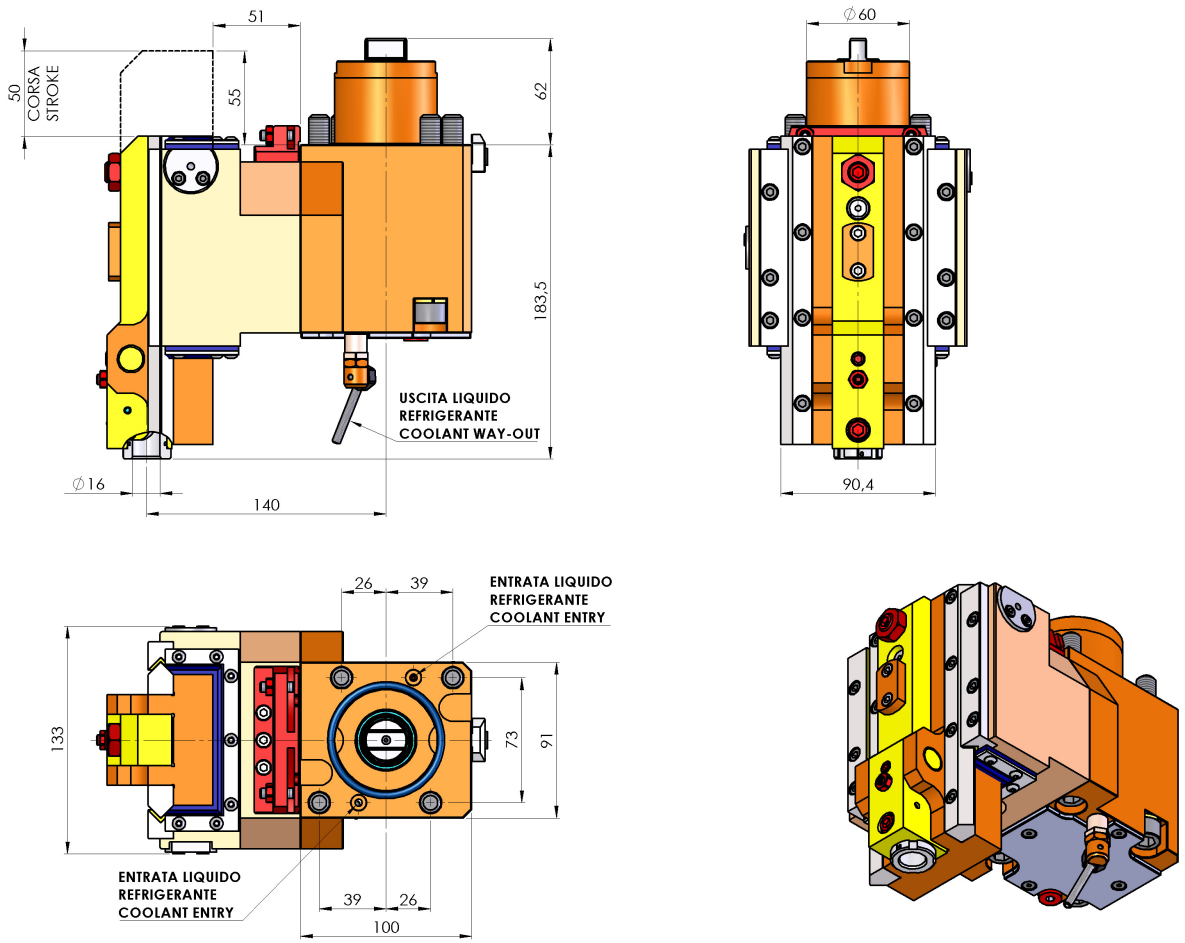

DATE/DATA	
21/05/2025	05365000-R011

Salvo modifiche tecniche