# 05355600 - LT-A VDI40 ER20F HRF H130 1:2 MZ

| | |
|---|---|
| **Tipo** | LT-A<br>Portautensili angolare a 90° |
| **Attacco** | VDI 40 |
| **Uscita utensile** | Portapinza ER 20 F - ghiera interna |
| **Raffreddamento** | Refrigerazione interna HRF |
| **Senso di rotazione** | r1 r2 |
| **Velocità max [1/min]** | in 5000 / out 10000 |
| **Coppia max [Nm]** | in 50 / out 25 |
| **Rapporto** | 1:2 |
| **H [mm]** | 130 |
| **H1 [mm]** | 27 |
| **Pressione max [bar]** | 80 |
| **Accessori** | N.D. |
| **Note** | N.D. |
| **Note per il montaggio** | N.D. |

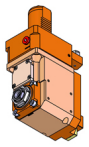

**ATTENZIONE: VERIFICARE L'ORIENTAMENTO DELLA DENTATURA VDI**

Verificare sempre gli ingombri del portautensile in torretta

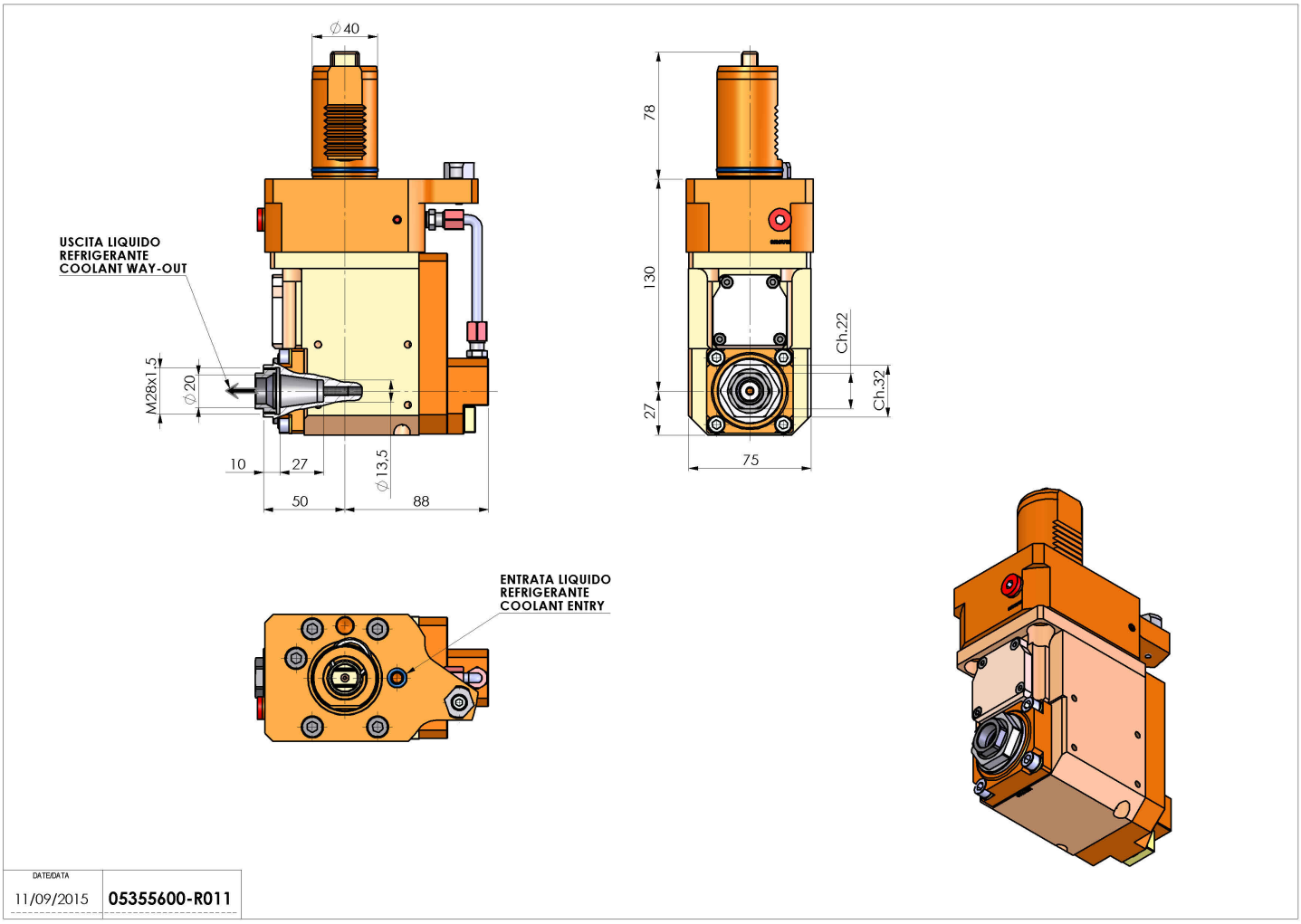


**Salvo modifiche tecniche**