# 05350600 - LT-A D68 ER32F H80 MZ

| | |
|---|---|
| **Tipo** | LT-A<br>Portautensili angolare a 90° |
| **Attacco** | CILINDRICO 68 |
| **Uscita utensile** | Portapinza ER 32 F - ghiera interna |
| **Raffreddamento** | Refrigerazione esterna |
| **Senso di rotazione** | r1 r2 |
| **Velocità max [1/min]** | 6000 |
| **Coppia max [Nm]** | 63 |
| **Rapporto** | 1:1 |
| **H [mm]** | 80 |
| **H1 [mm]** | 38 |
| **Accessori** | N.D. |
| **Note** | N.D. |
| **Note per il montaggio** | Solo per mandrino principale |

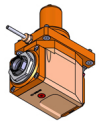

Verificare sempre gli ingombri del portautensile in torretta

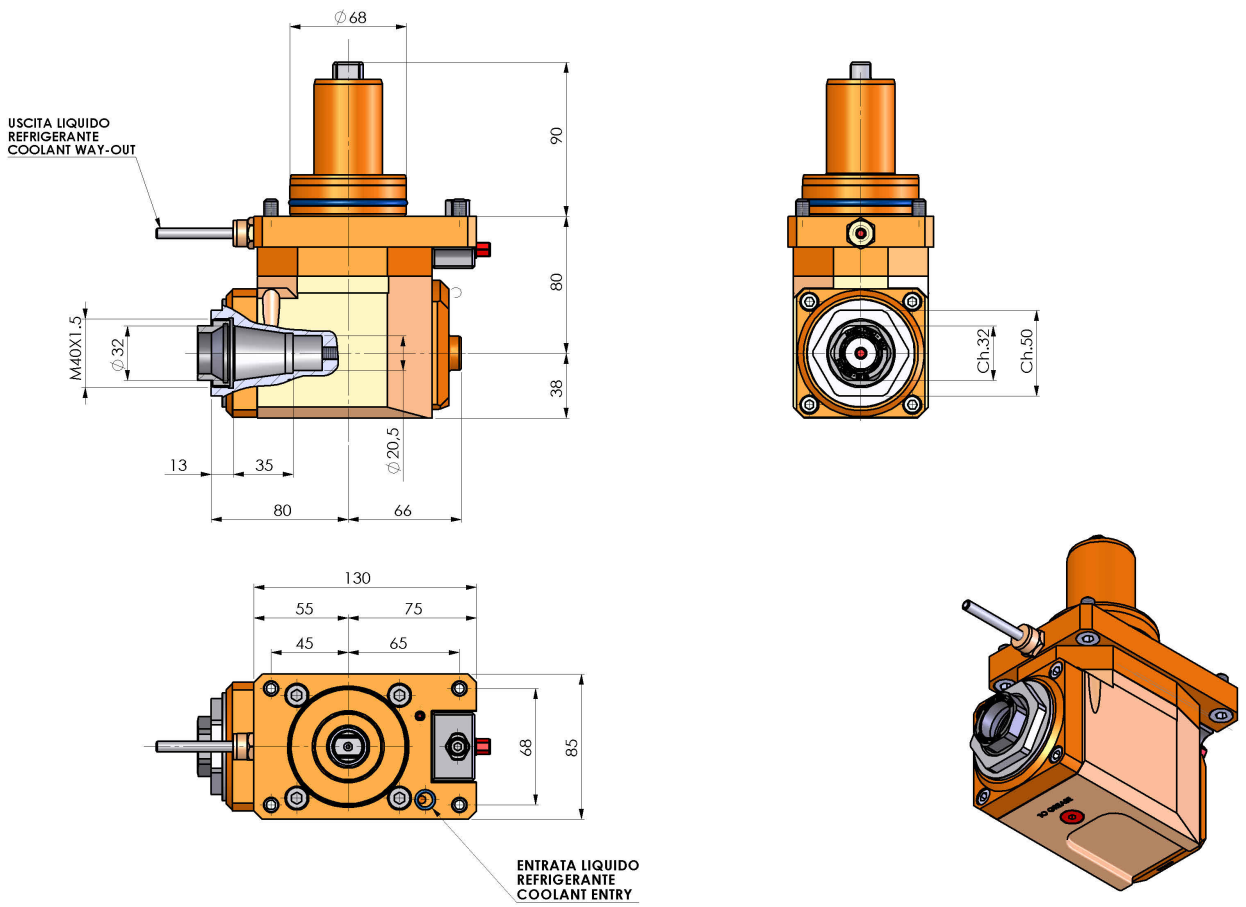


| DATE/DATA | |
|---|---|
| 08/09/2015 | 05350600-R011 |

**Salvo modifiche tecniche**