05169300 - LT-A D50 ER25F HRF H70

Tipo	LT-A Portautensili angolare a 90°
Attacco	CILINDRICO 50
Uscita utensile	Portapinza ER 25 F - ghiera interna
Raffreddamento	Refrigerazione interna /esterna HRF
Senso di rotazione	r1 r2
Velocità max [1/min]	6000
Coppia max [Nm]	35
Rapporto	1:1
H [mm]	70
H1 [mm]	32,5
Pressione max [bar]	100
Accessori	N.D.
Note	N.D.
Note per il montaggio	N.D.

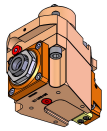

Verificare sempre gli ingombri del portautensile in torretta

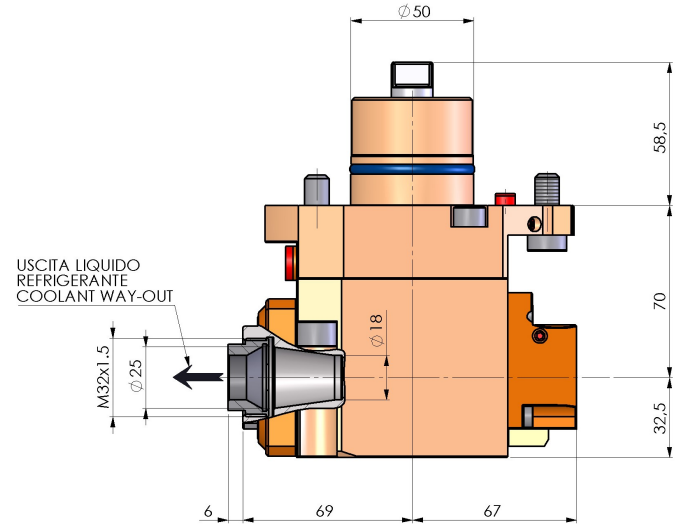

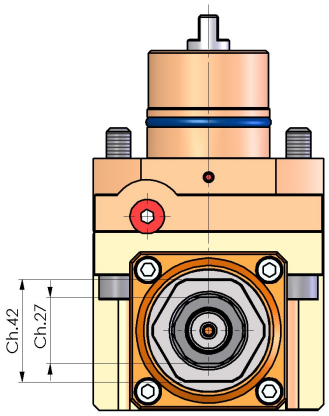

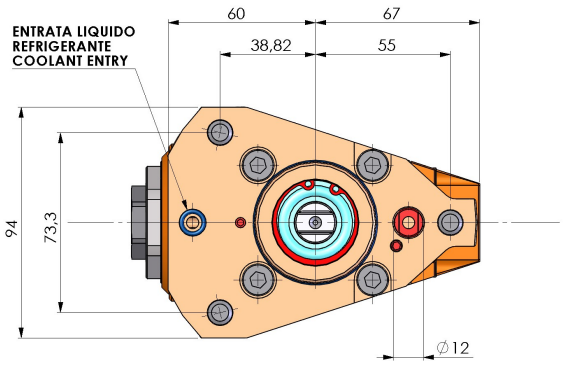

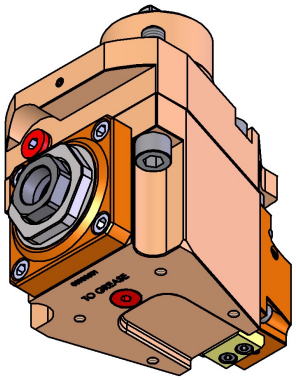

DATE/DATA	
13/05/2025	05169300-R011

Salvo modifiche tecniche