01908900 - ATR AUTC D123-2 15 C63 NOGR MZ

Tipo	ATR MAN Attrezzo manipolatore
Attacco	N.D.
Uscita utensile	TIPO NON DEFINITO
Raffreddamento	
H [mm]	180

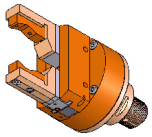

Accessori	N.D.
Note	N.D.
Note per il montaggio	N.D.

Verificare sempre gli ingombri del portautensile in torretta

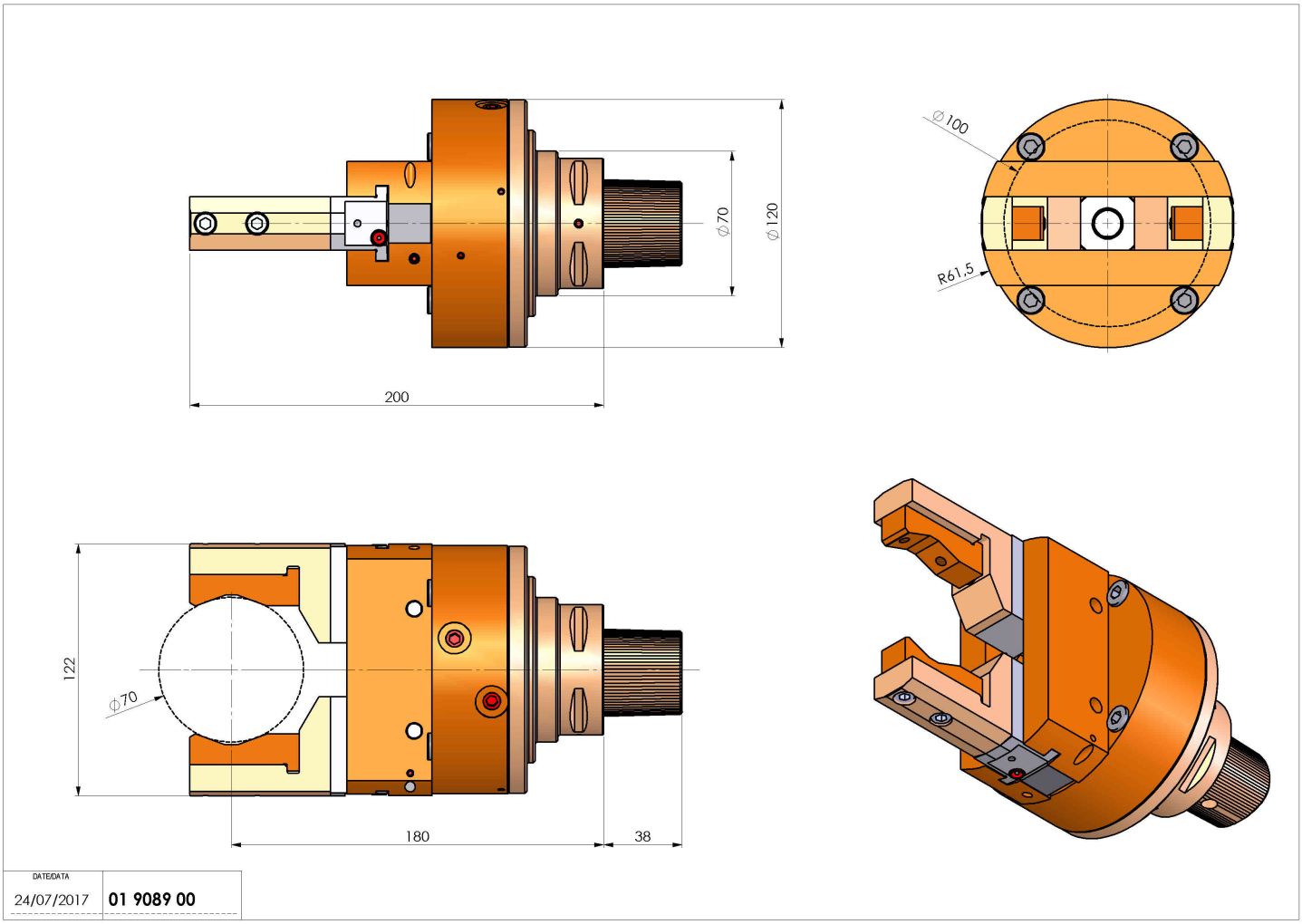

Salvo modifiche tecniche