01907900 - ATR MANIPOLATORE HSK63 MZ

Tipo	ATR MAN Attrezzo manipolatore
Attacco	N.D.
Uscita utensile	TIPO NON DEFINITO
Raffreddamento	
H [mm]	157

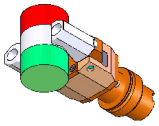

Accessori	N.D.
Note	N.D.
Note per il montaggio	N.D.

Verificare sempre gli ingombri del portautensile in torretta

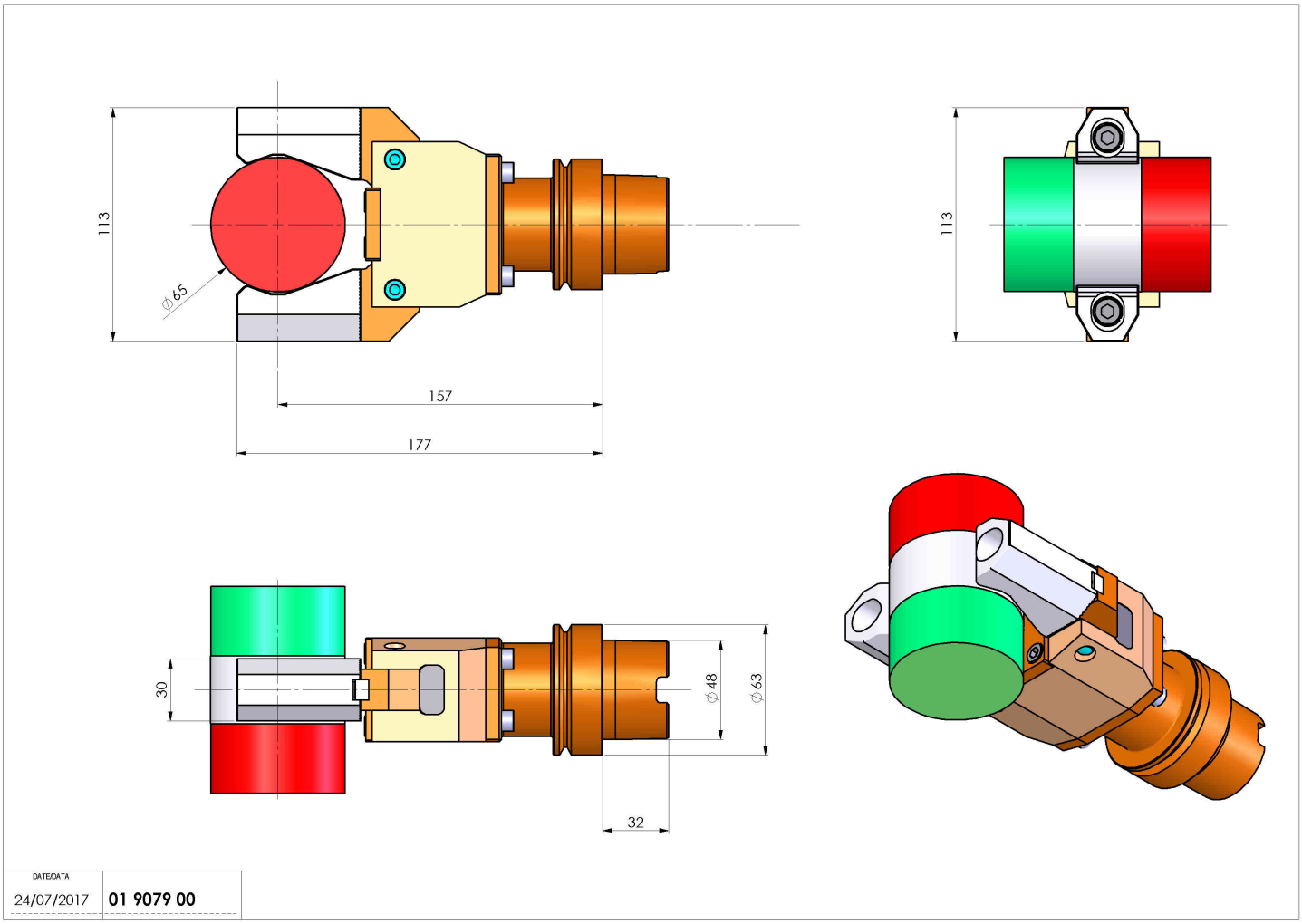

Salvo modifiche tecniche