06306900 - TH-RAD BMT75 C50 OFS-92.5 RF H40

Tipo	TH-RAD Portautensili statico radiale
Attacco	BMT 75
Uscita utensile	Poligonale C50 ISO 26623-1
Raffreddamento	Refrigerazione interna
Senso di rotazione	92,5
H [mm]	40
Pressione max [bar]	20
Accessori	N.D.
Note	N.D.
Note per il montaggio	Non compatibile con torrette verticali

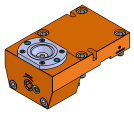

Verificare sempre gli ingombri del portautensile in torretta

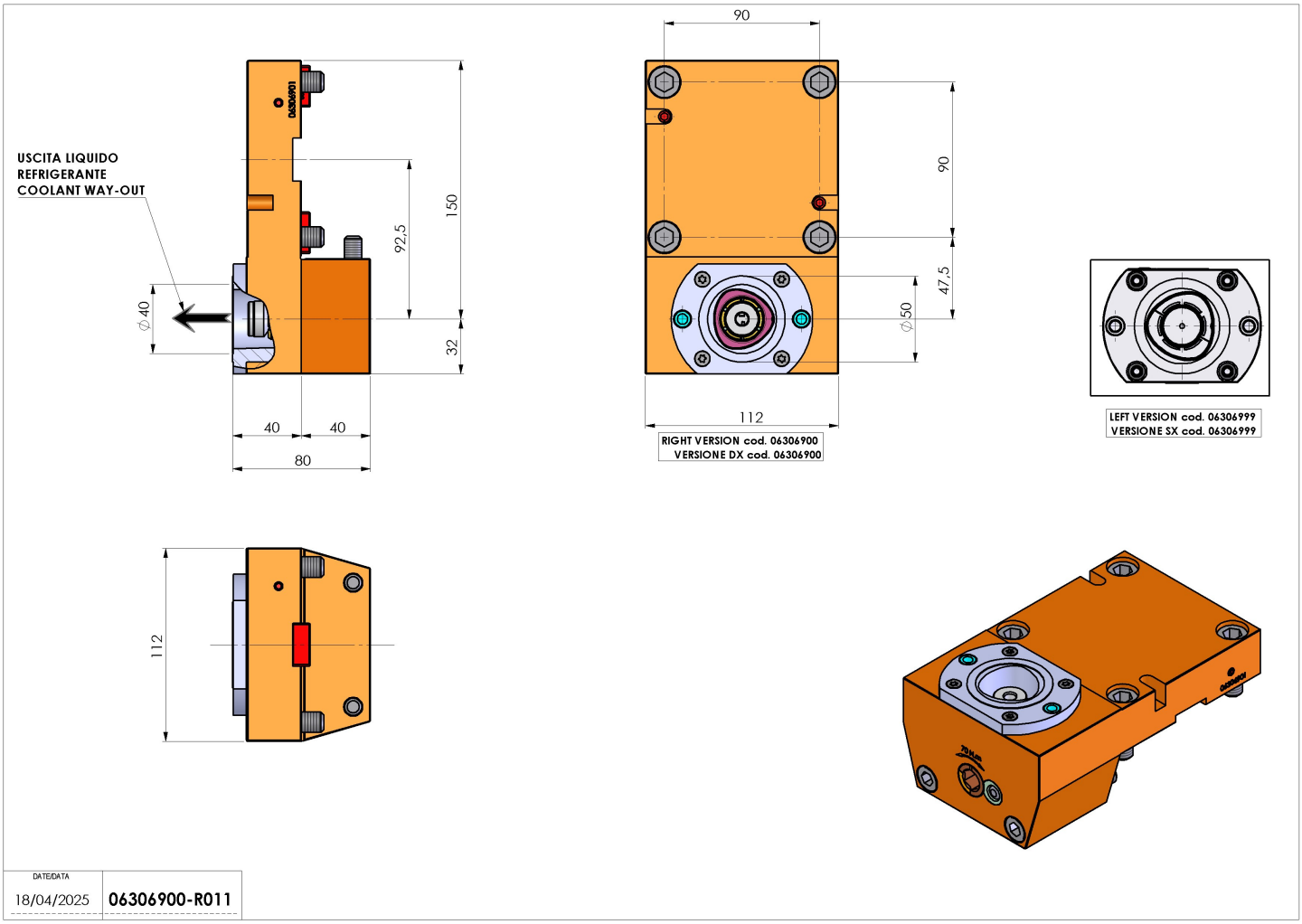

Salvo modifiche tecniche