06259700 - TH-BRB D68 D40 OFS-SS H95

Tipo	TH-BRB Portautensili statico portabareno
Attacco	CILINDRICO 68
Uscita utensile	TH porta bareno 40
Raffreddamento	Refrigerazione esterna / interna
H [mm]	95

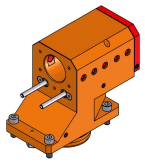

Accessori	N.D.
Note	N.D.
Note per il montaggio	N.D.

Verificare sempre gli ingombri del portautensile in torretta

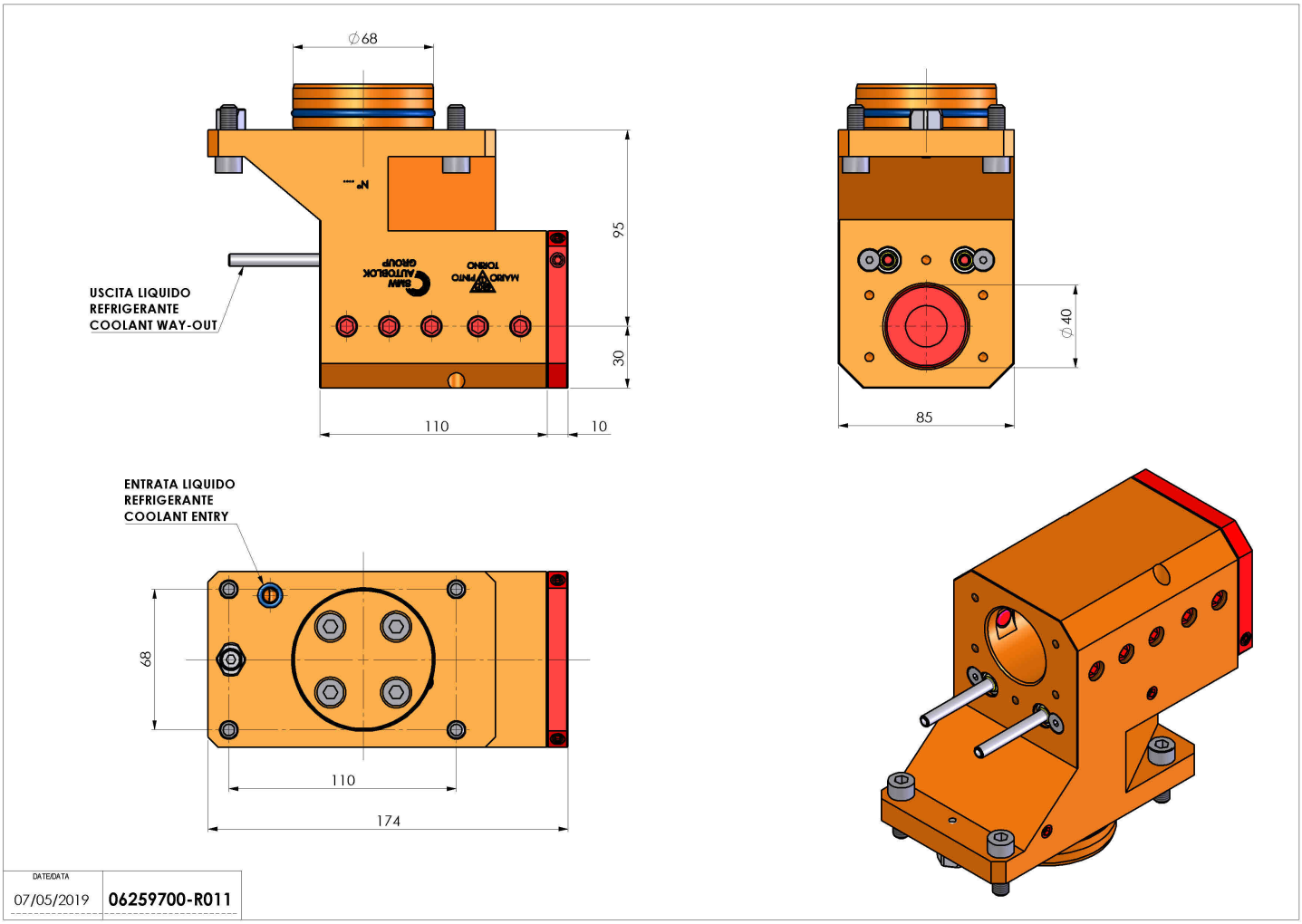

Salvo modifiche tecniche