06252300 - TH-BRB D80 D40 L210 TAGL H120

Tipo	TH-BRB Portautensili statico portabareno
Attacco	CILINDRICO 80
Uscita utensile	TH porta bareno 40
Raffreddamento	Refrigerazione esterna
H [mm]	120

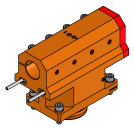

Accessori	N.D.
Note	N.D.
Note per il montaggio	N.D.

Verificare sempre gli ingombri del portautensile in torretta

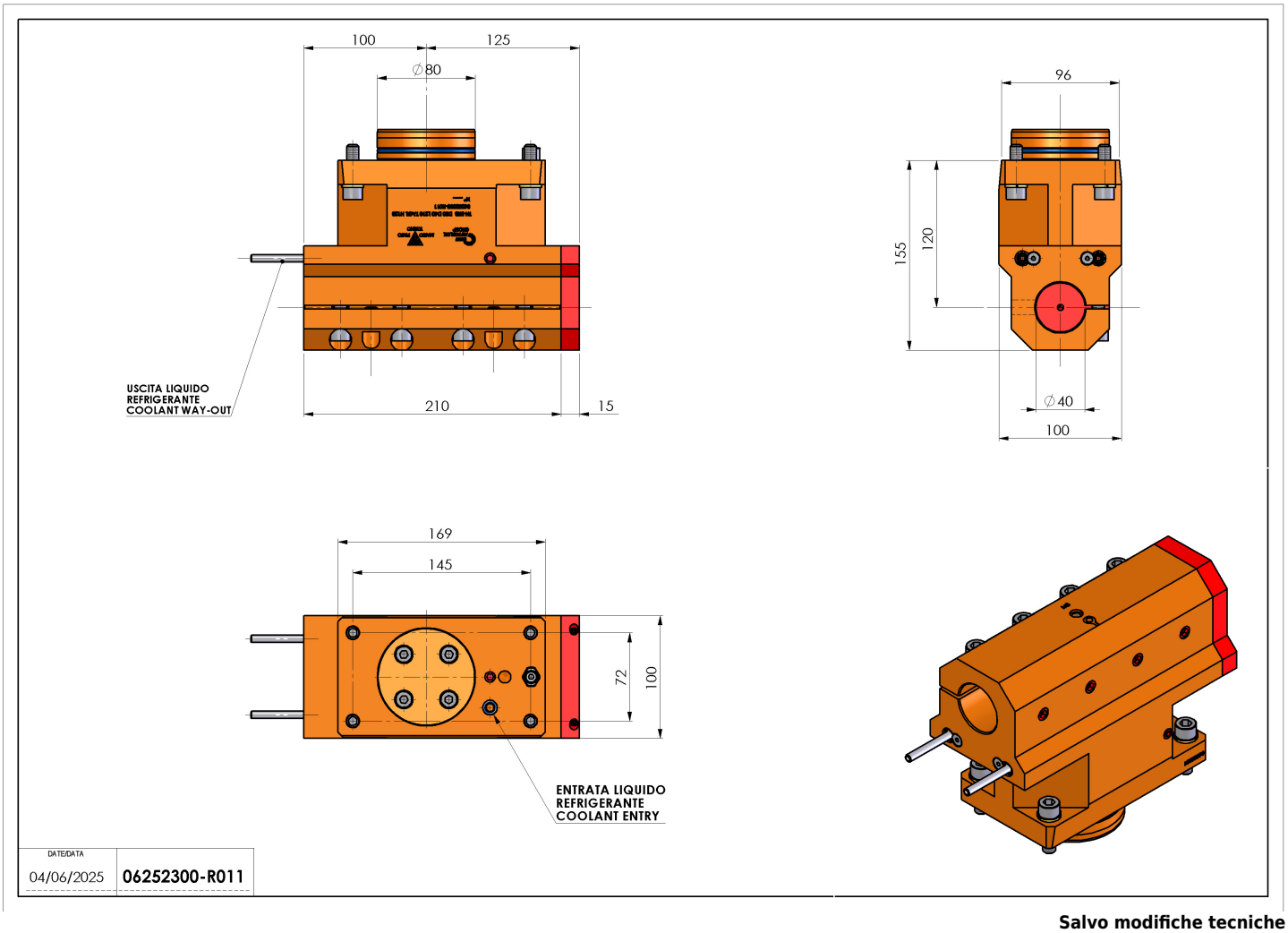

Salvo modifiche tecniche