# 06050400 - TH-RAD VDI40 H120 L80 SX MZ

| | |
|---|---|
| **Tipo** | TH-RAD<br>Portautensili statico radiale |
| **Attacco** | VDI 40 |
| **Uscita utensile** | TH radiale 25x25 |
| **Raffreddamento** | Refrigerazione esterna |
| **H [mm]** | 120 |

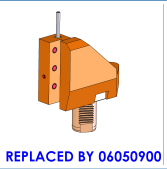


| | |
|---|---|
| **Accessori** | N.D. |
| **Note** | Ad esaurimento. |
| **Note per il montaggio** | N.D. |

**ATTENZIONE: VERIFICARE L'ORIENTAMENTO DELLA DENTATURA VDI**

Verificare sempre gli ingombri del portautensile in torretta

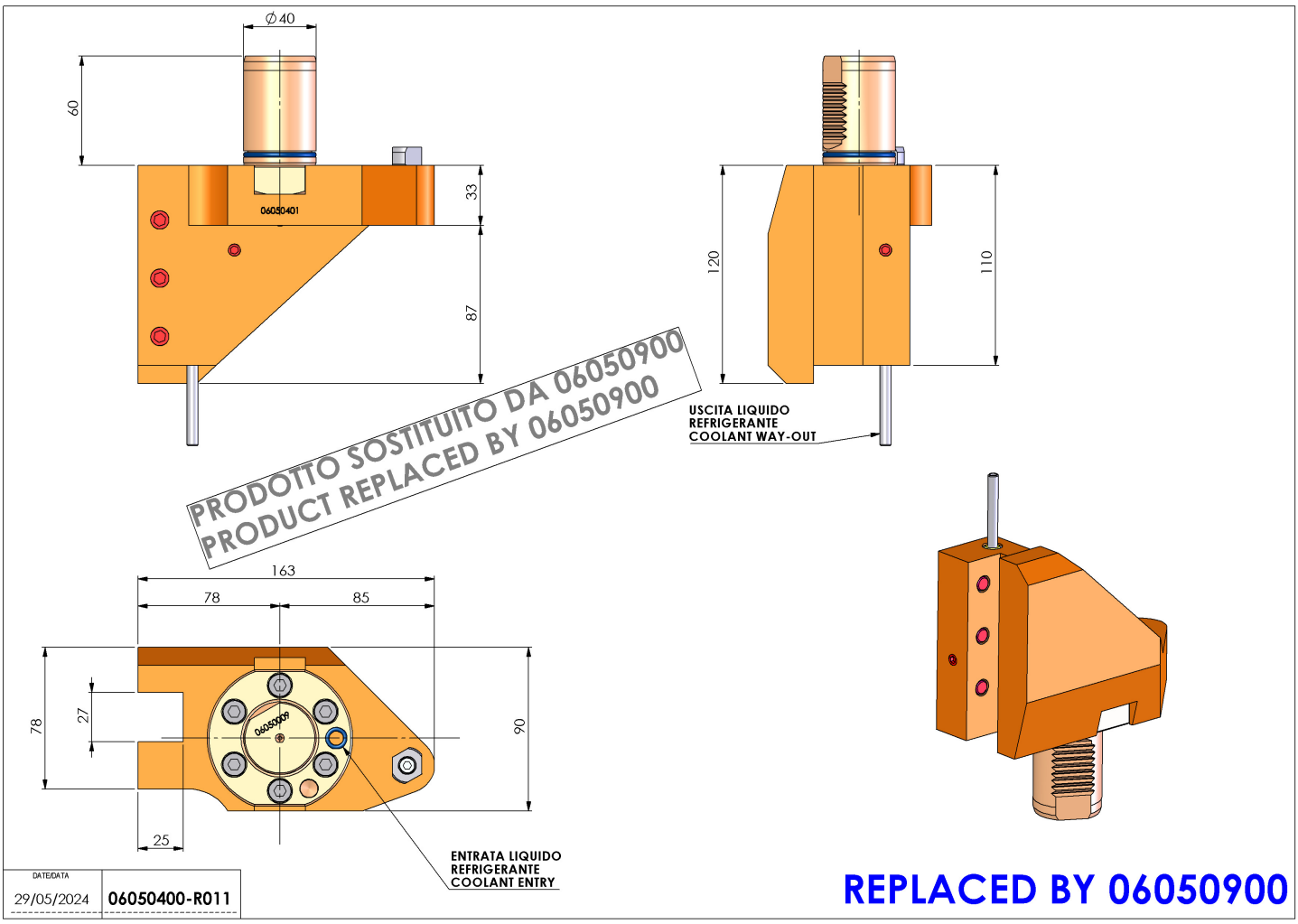


**Salvo modifiche tecniche**