06042700 - TH-BRB D60 D40-40 Y60 H105 MS

Tipo	TH-BRB Portautensili statico portabareno
Attacco	CILINDRICO 60
Uscita utensile	TH porta bareno 40
Raffreddamento	Refrigerazione esterna / interna
H [mm]	105

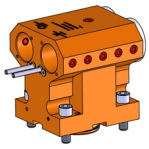

Accessori	N.D.
Note	N.D.
Note per il montaggio	N.D.

Verificare sempre gli ingombri del portautensile in torretta

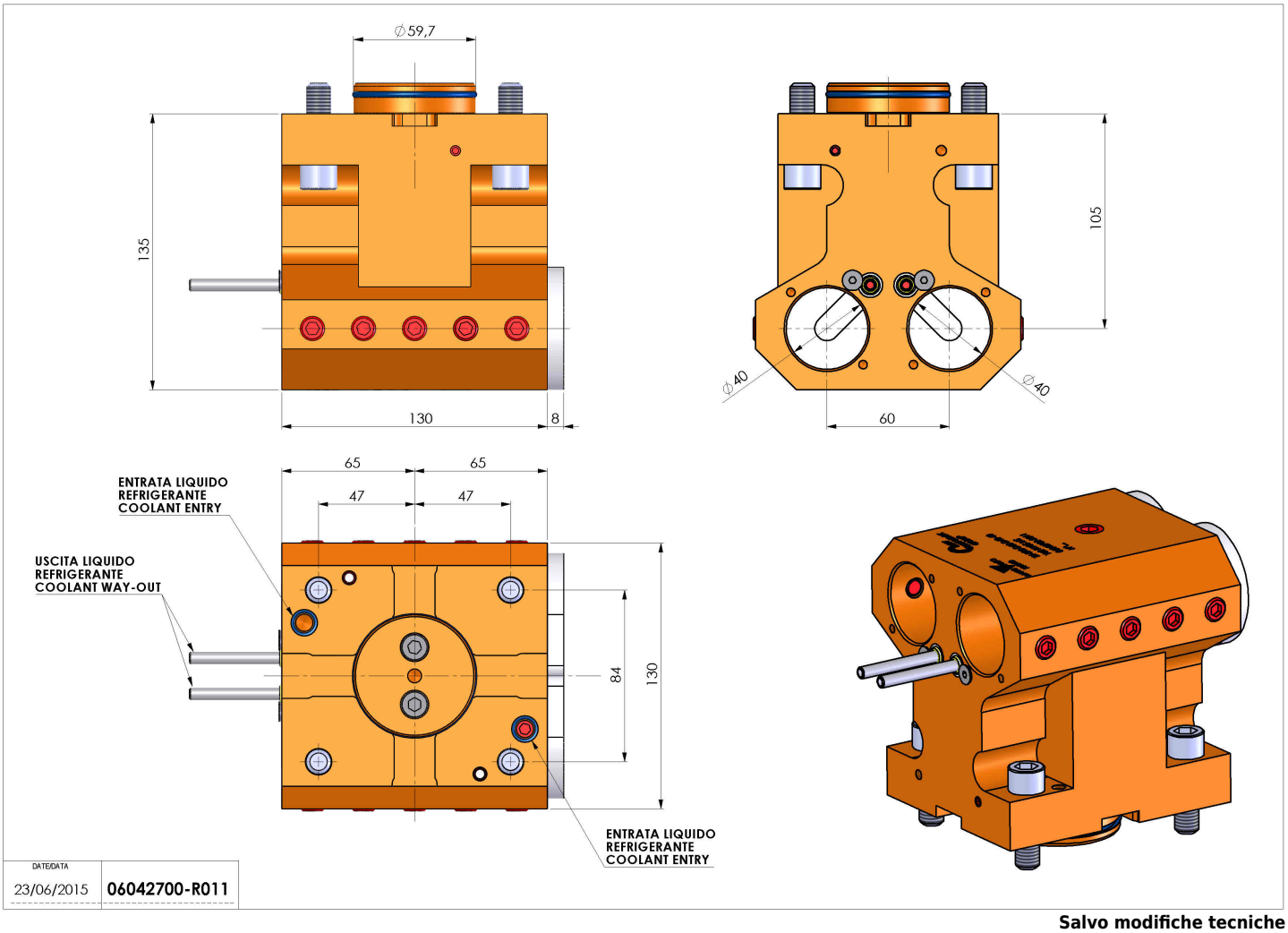

Salvo modifiche tecniche