06031800 - TH-BRB D40 D32 LR H100

Tipo	TH-BRB Portautensili statico portabareno
Attacco	CILINDRICO 40
Uscita utensile	TH porta bareno 32
Raffreddamento	Refrigerazione esterna / interna
H [mm]	100

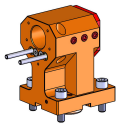

Accessori	N.D.
Note	N.D.
Note per il montaggio	N.D.

Verificare sempre gli ingombri del portautensile in torretta

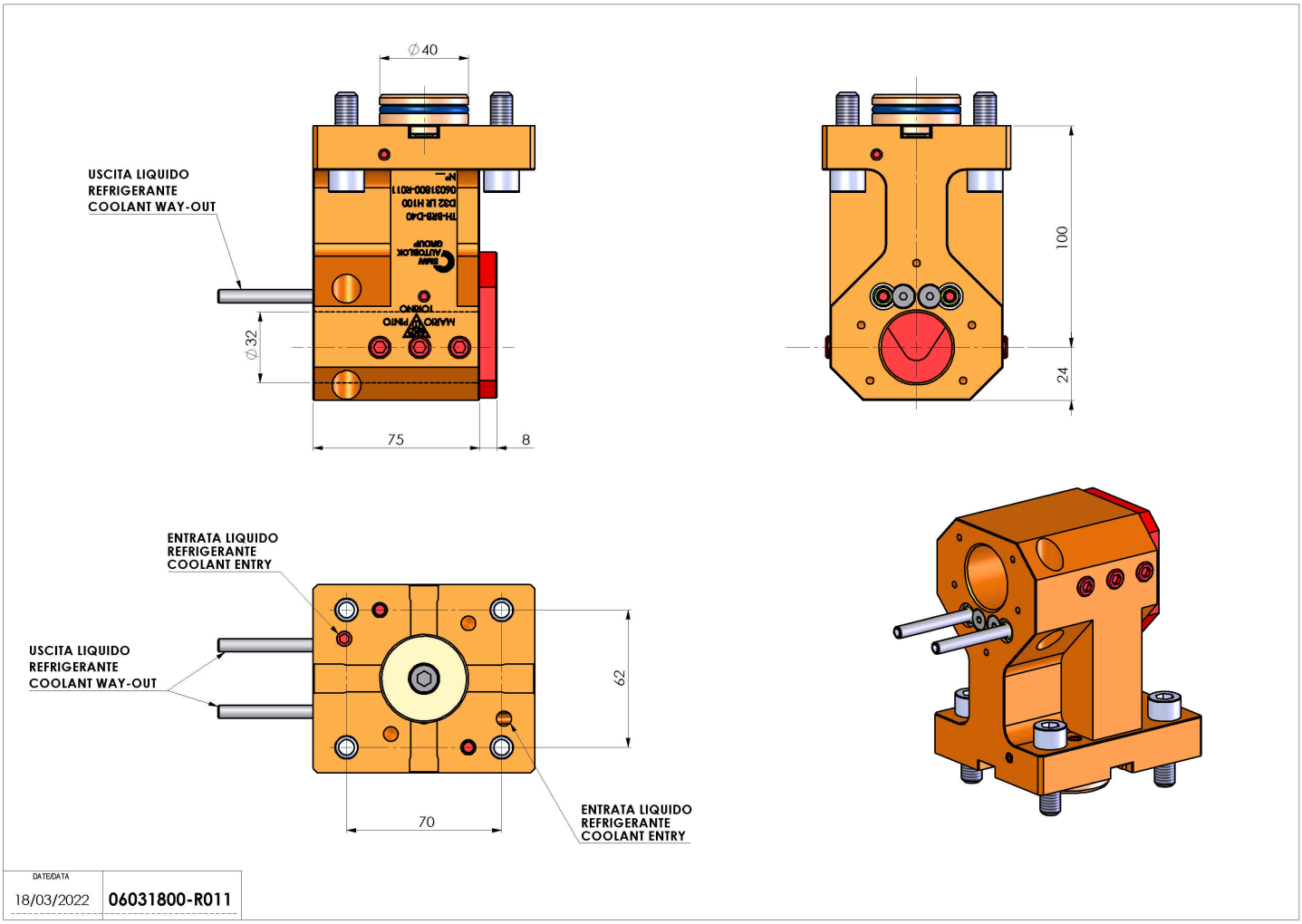

Salvo modifiche tecniche