06014600 - TH-BRB D44 2D25 H75 15g CH150

Tipo	TH-BRB Portautensili statico portabareno
Attacco	CILINDRICO 44
Uscita utensile	TH porta bareno 25
Raffreddamento	Refrigerazione esterna
H [mm]	75

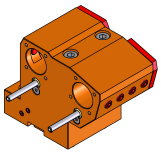

Accessori	N.D.
Note	N.D.
Note per il montaggio	N.D.

Verificare sempre gli ingombri del portautensile in torretta

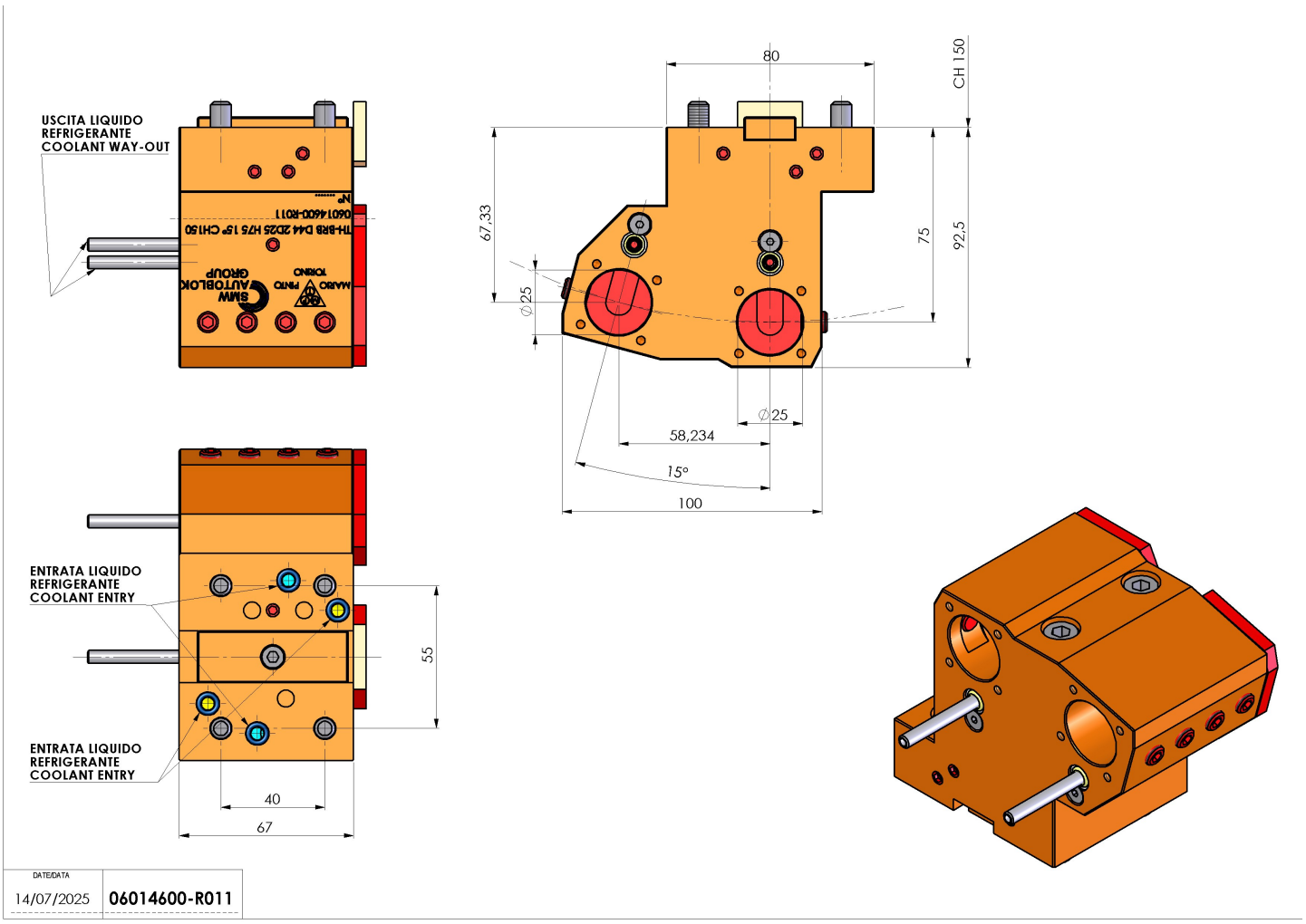

Salvo modifiche tecniche