06013000 - TH-BRB D55 D25 H75 NK

Tipo	TH-BRB Portautensili statico portabareno
Attacco	CILINDRICO 55
Uscita utensile	TH porta bareno 25
Raffreddamento	Refrigerazione esterna / interna
H [mm]	75

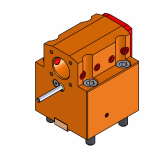

Accessori	N.D.
Note	N.D.
Note per il montaggio	N.D.

Verificare sempre gli ingombri del portautensile in torretta

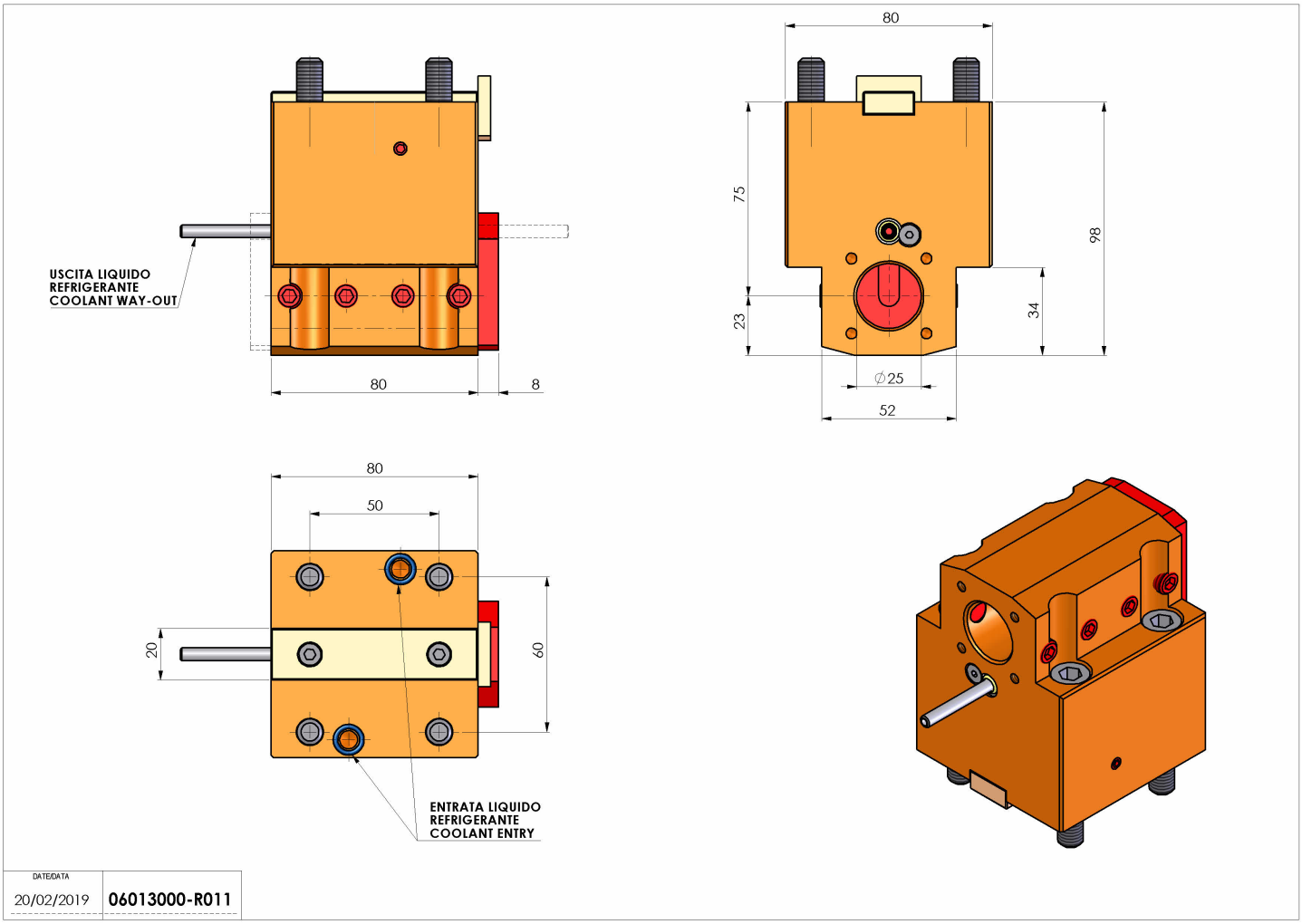

Salvo modifiche tecniche