05333200 - SUPP ALB BMT55 AX D10-30

Tipo	SHAFT SUPPORT Supporto alberi
Attacco	BMT 55
Uscita utensile	Supporto albero Ø10-Ø30
Raffreddamento	
H [mm]	65.5
Ø Min [mm]	10
Ø Max [mm]	30
Accessori	N.D.
Note	N.D.
Note per il montaggio	Torretta inferiore

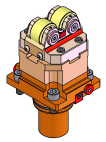

Verificare sempre gli ingombri del portautensile in torretta

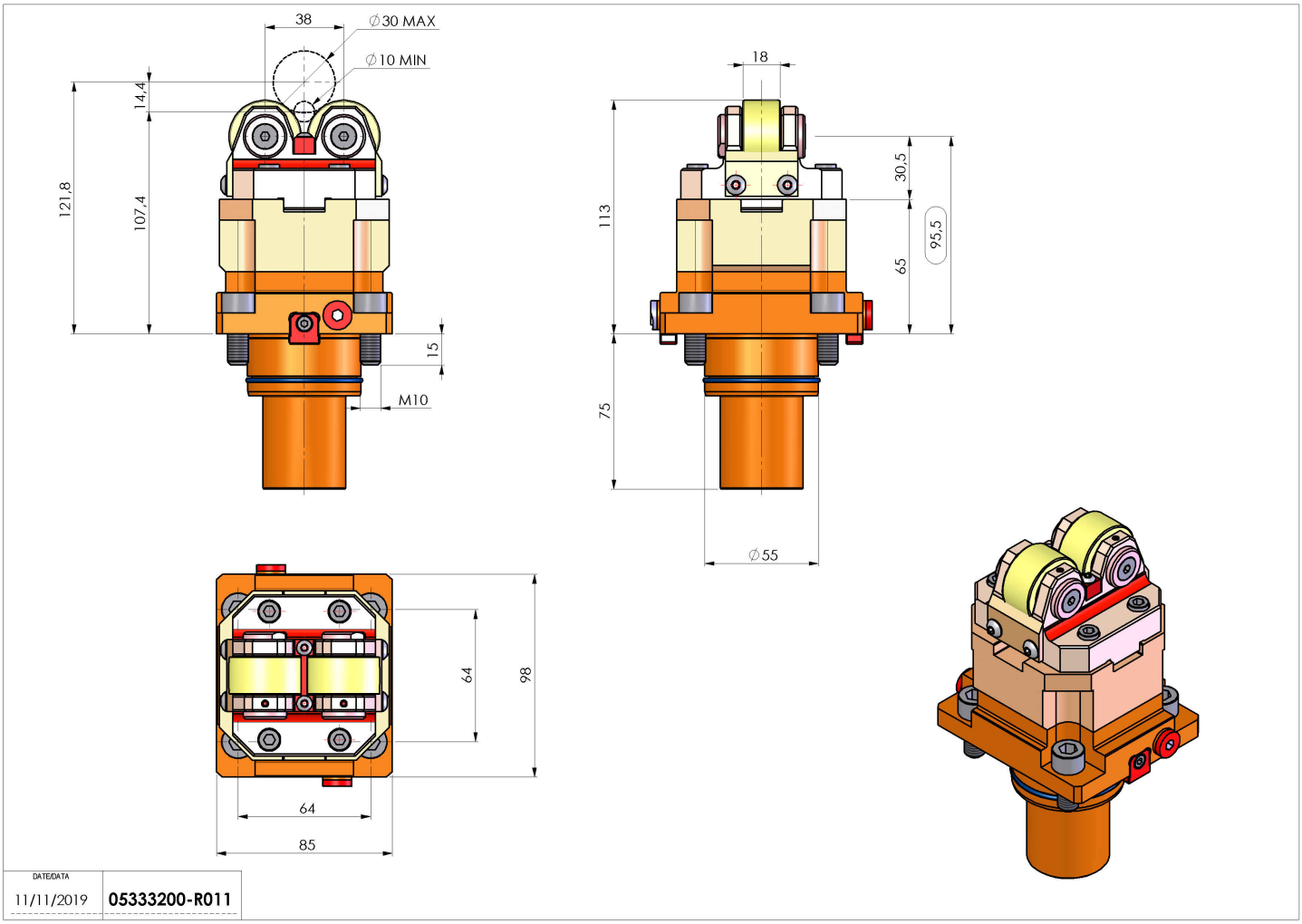

Salvo modifiche tecniche