05241900 - LT-HOB-SAW D60 1:1 H90

Tipo	LT-HOB-SAW Portacreatore/Portafrese
Attacco	CILINDRICO 60
Uscita utensile	Kit alberino Ø16-Ø22-Ø27
Raffreddamento	Refrigerazione esterna
Velocità max [1/min]	6000
Coppia max [Nm]	60
Rapporto	1:1
H [mm]	90
H1 [mm]	40
Accessori	N.D.
Note	N.D.
Note per il montaggio	N.D.

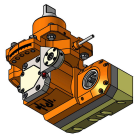

Verificare sempre gli ingombri del portautensile in torretta

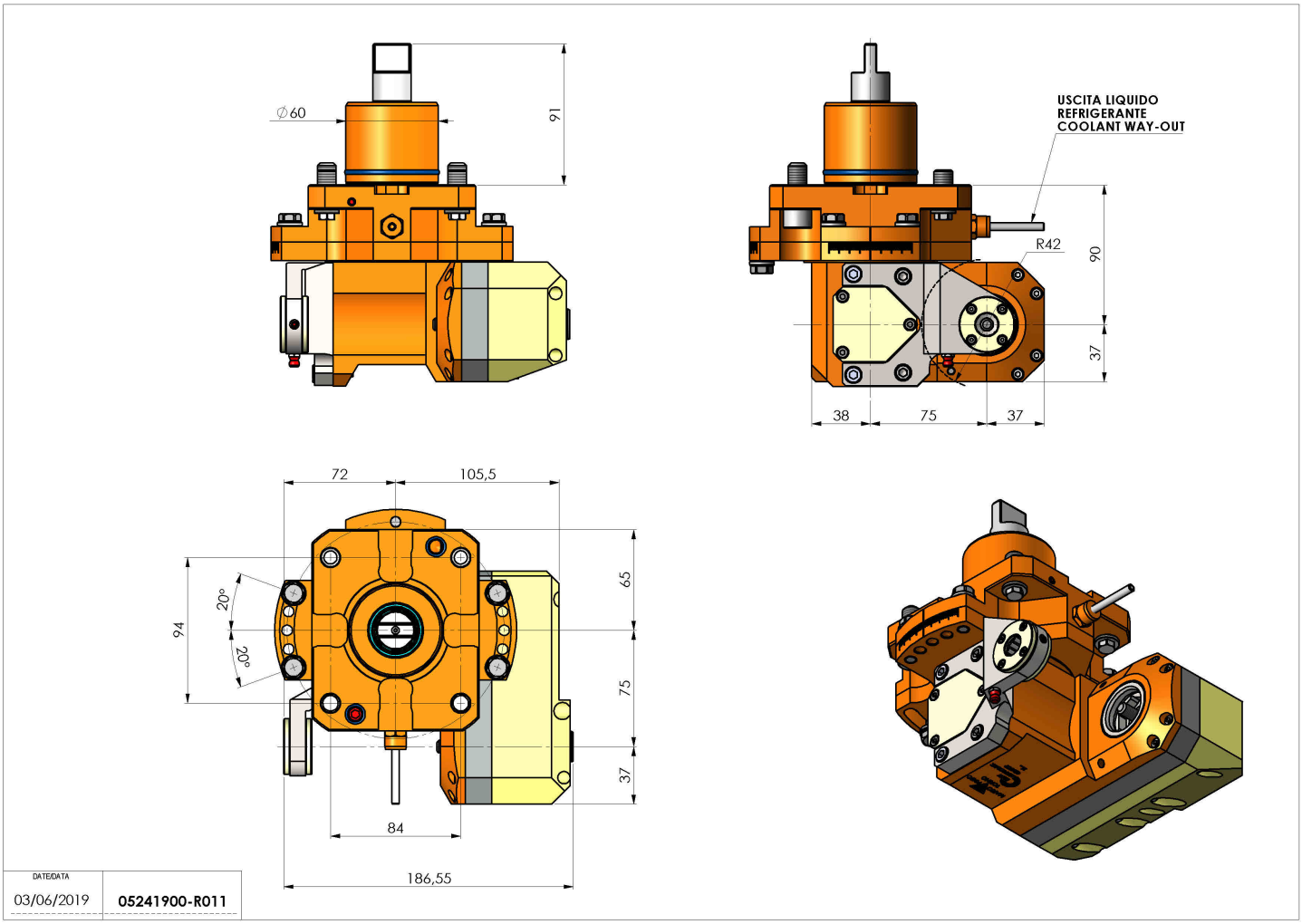

Salvo modifiche tecniche