05064300 - LT-A D108 ER50 H55

Tipo	LT-A Portautensili angolare a 90°
Attacco	CILINDRICO 108
Uscita utensile	Portapinza ER 50
Raffreddamento	Refrigerazione esterna
Senso di rotazione	r1 r2
Velocità max [1/min]	3000
Coppia max [Nm]	50
Rapporto	1:1
H [mm]	55
H1 [mm]	55
Accessori	N.D.
Note	N.D.
Note per il montaggio	N.D.

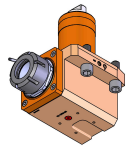

Verificare sempre gli ingombri del portautensile in torretta

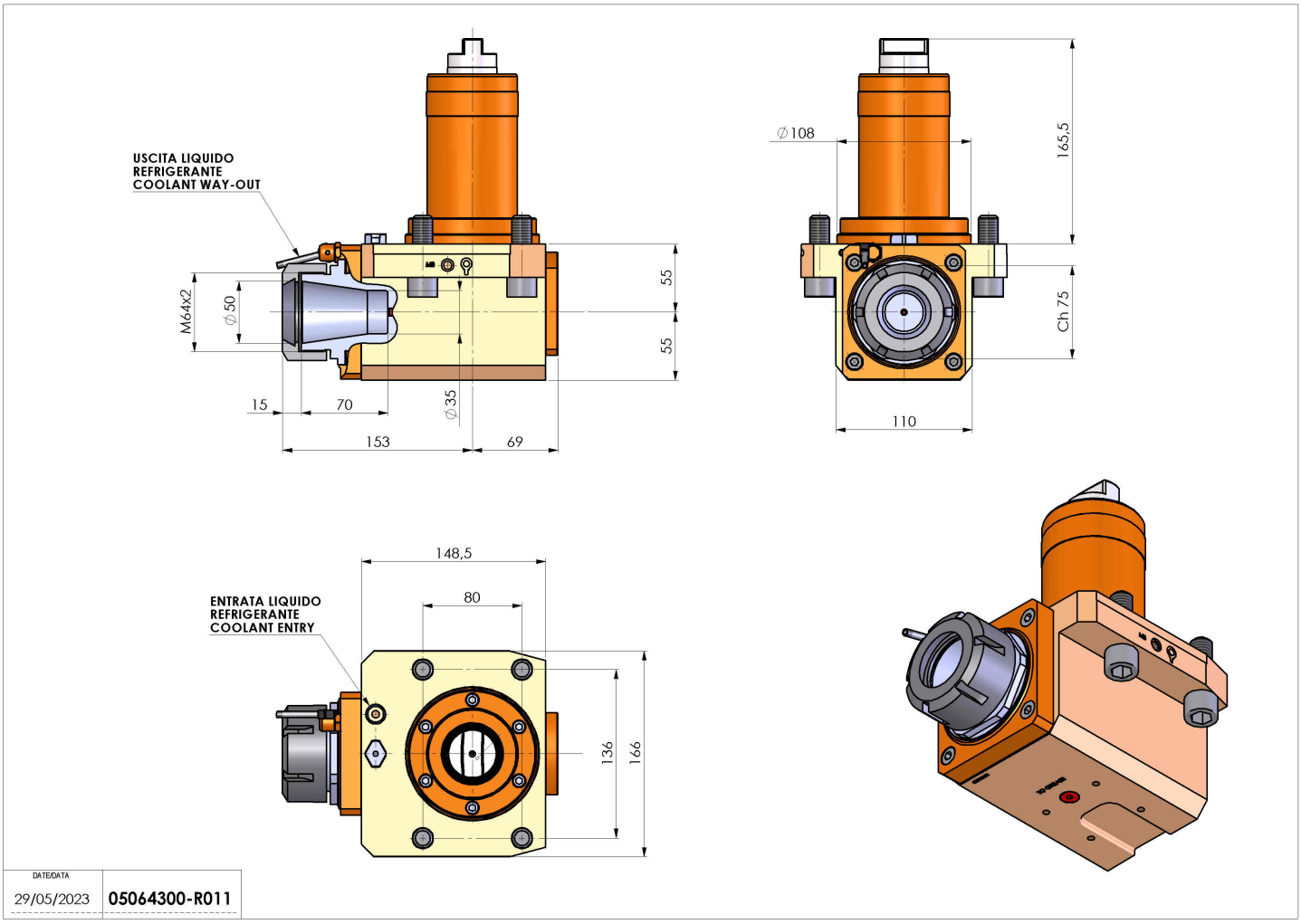

Salvo modifiche tecniche