05013400 - LUNETTA D55 H84

Tipo	STEADY REST Lunetta autocentrante per torretta
Attacco	CILINDRICO 55
Uscita utensile	Ganasce di presa Ø5-Ø60
Raffreddamento	
H [mm]	84
Ø Min [mm]	5
Ø Max [mm]	60
Pressione max [bar]	14
Accessori	N.D.
Note	N.D.
Note per il montaggio	Torretta inferiore

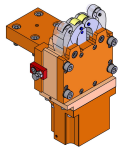

Verificare sempre gli ingombri del portautensile in torretta

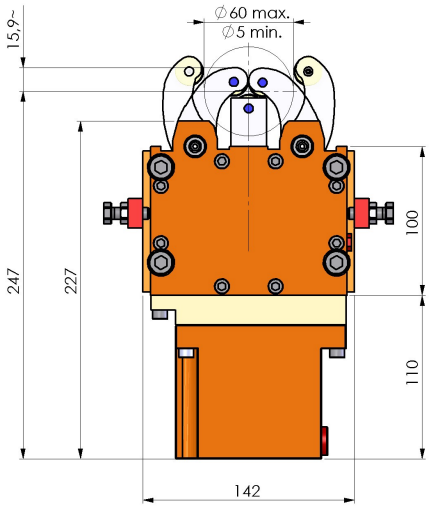

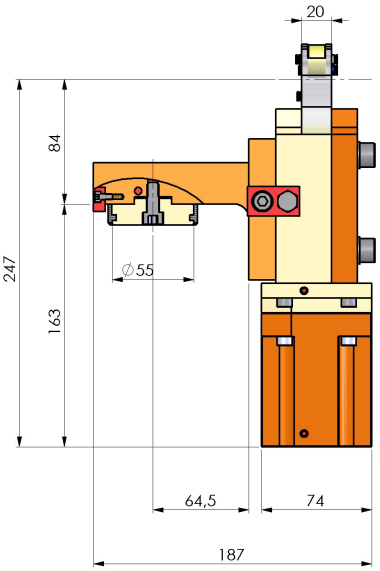

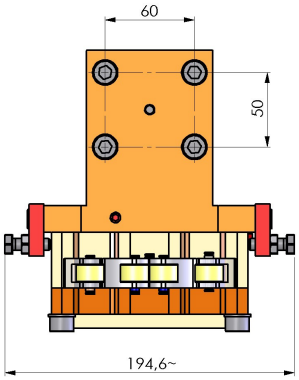

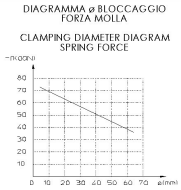

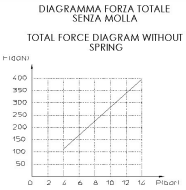

Tipo molla D-313W
Rata molla 5.961 N/mm
Forza max 377.4 N
Forza con lunetta chiusa 342.7 N
Forza con lunetta aperta 152 N

Spring type D-313W
Spring rate 5.961 N/mm
Force max 377.4 N
Force with closed steady-rest 342.7 N
Force with open steady-rest 152 N

Tipo molla D-313G
Rata molla 6.451 N/mm
Forza max 392 N
Forza con lunetta chiusa 389 N
Forza con lunetta aperta 182.5 N

Spring type D-313G
Spring rate 6.451 N/mm
Force max 392 N
Force with closed steady-rest 389 N
Force with open steady-rest 182.5 N

ø cilindro 60mm
Superficie pistone 28.27 cm^2
Corsa max 32.5mm
Max. pressione d'esercizio 14bar
Max. forza di bloccaggio/rullo 100daN
Max. velocità periferica rullo 800m/min
Precisione di centraggio
(tolleranza di precisione a DIN ISO1101)
su tutta la zona di bloccaggio alle stesse
condizioni di bloccaggio 0.02mm
Precisione di ripetibilità con lunetta
allineata sul diametro di bloccaggio 0.005mm.

Cylinder dia. 60mm
Piston surface 28.27 cm^2
Max stroke 32.5mm
Max. pressure 14bar
Max. clamping force/roller 100daN
Max. roller rim speed 800m/min
Centering precision
(precision tolerance to DIN ISO1101)
on the complete clamping area at the same
clamping conditions 0.02mm
Repeatability with steady-rest aligned on the
clamping diameter 0.005mm.

ATTENZIONE :
APERTURA A MOLLA
CHIUSURA CON LIQUIDO REFRIGERANTE
il liquido refrigerante deve essere filtrato min. 0,03 - max. 0,05

ATTENZIONE :
OPENING THROUGH SPRING SYSTEM
CLOSING THROUGH COOLANT SYSTEM
The Coolant must be filtered min. 0,03 - max. 0,05

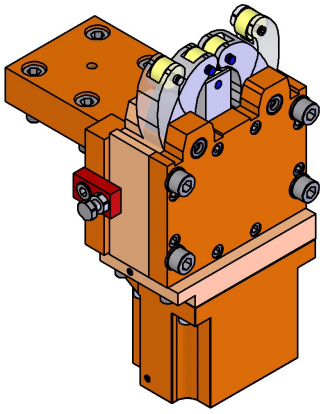

DATE/DATA	
09/02/2024	05013400-R011

Salvo modifiche tecniche