01908700 - ATR MANIPOLATORE CAPTO-C6 MZ

Tipo	ATR MAN Attrezzo manipolatore
Attacco	N.D.
Uscita utensile	TIPO NON DEFINITO
Raffreddamento	N.D.
H [mm]	155

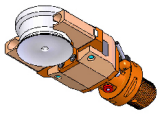

Accessori	N.D.
Note	N.D.
Note per il montaggio	N.D.

Verificare sempre gli ingombri del portautensile in torretta

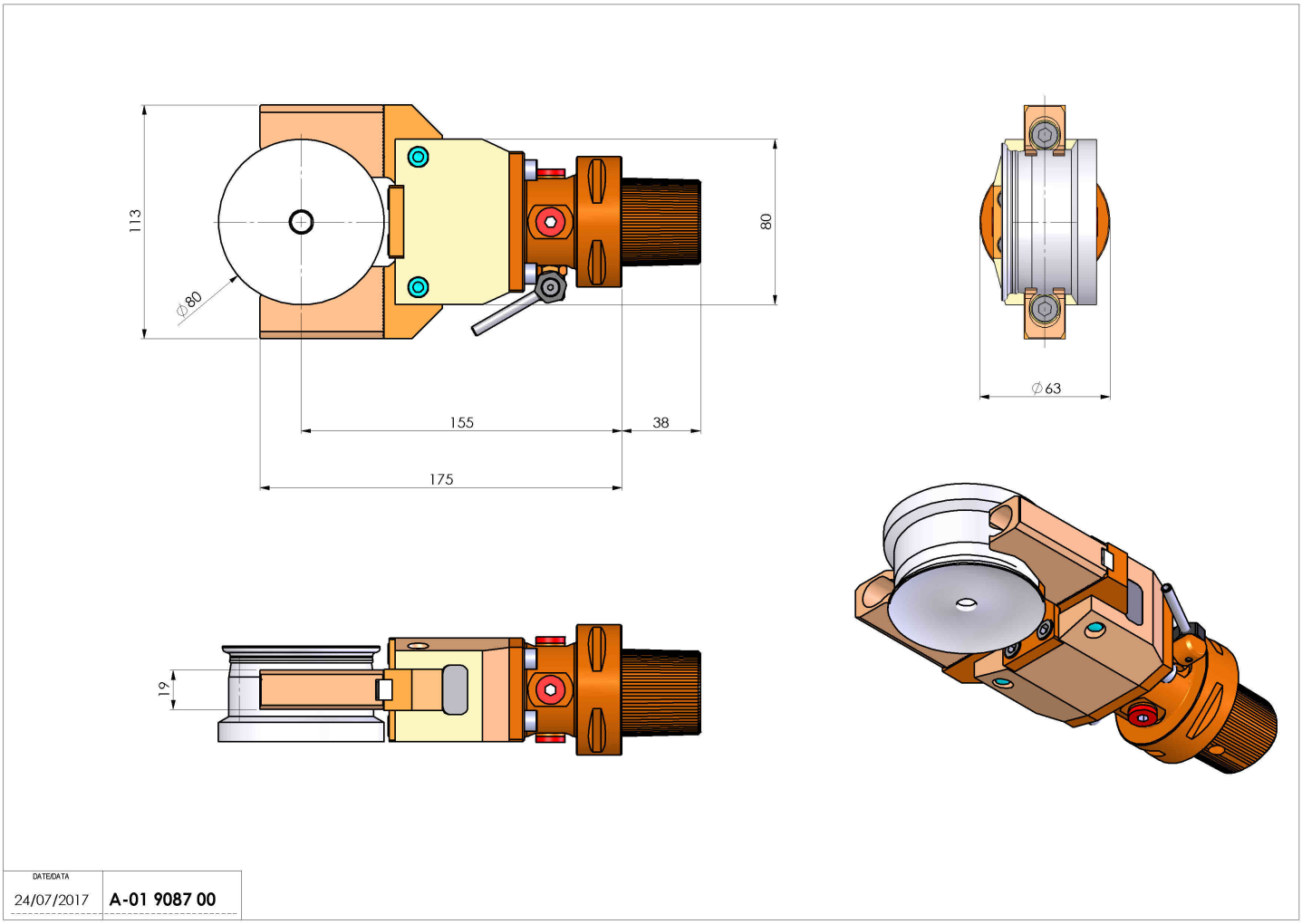

Salvo modifiche tecniche