05336500 - LUNETTA BMT65 D6-70 SLU-X-1M H95

Type	STEADY REST Self-centering steady rest for turret
Mounting	BMT 65
Tool output	Gripping jaws Ø6-Ø70
Coolant	No coolant
H [mm]	95
Ø Min [mm]	6
Ø Max [mm]	70
Max pressure [bar]	18
Accessories	N.A.
Notes	Available only for DN SOLUTIONS (DOOSAN) - PUMA SMX3100ST â□□ (Star-Type 12ST - BMT 65)
Mounting tips	N.A.

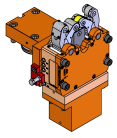

Always check live tool dimensions on the turret

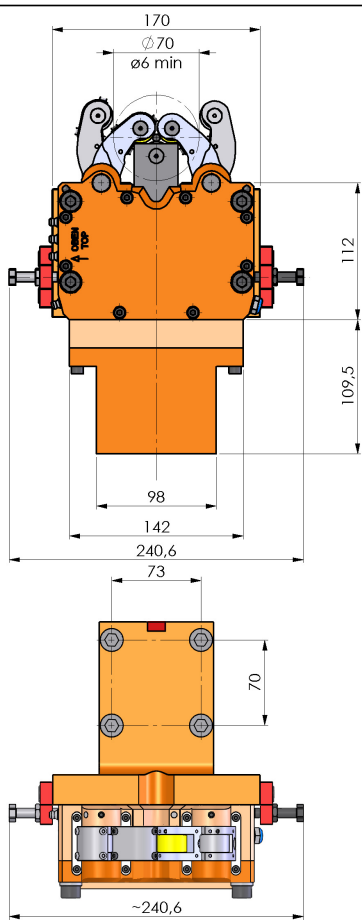

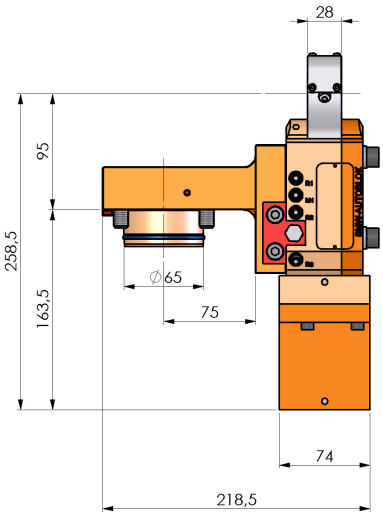

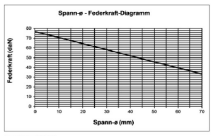

Druckfeder E-313G
Federrate 6,461 N/mm
max. Federkraft 392 N
Federkraft bei "Lünette geschlossen" 389 N
Federkraft bei "Lünette geöffnet" 166,4 N

Druckfeder E-313W
Federrate 5,961 N/mm
max. Federkraft 377,4 N
Federkraft bei "Lünette geschlossen" 342,7 N
Federkraft bei "Lünette geöffnet" 137,1 N

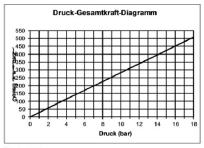

Zylinder-ø 69 mm
Kolbenfläche 28,27 cm²
max. Hub 34,8 mm
max. Betriebsdruck 18 bar
max. Sperrkraft / Rolle 165 daN
max. Umfangsgeschwindigkeit Rolle 900 m/min
Zentriergenauigkeit (Positionsgenauigkeit) nach DIN ISO 1101) über den Spannbereich bei eingerichteter Spannvorrichtung 0,02 mm
Wiederholgenauigkeit bei ausgerichteter Lünette auf einzentriertem Spanndurchmesser 0,005 mm

cylinder-ø 60 mm
piston area 28,27 cm²
max. stroke 34,8 mm
max. operating pressure 18 bar
max. clamping force / roller 165 daN
max. roller surface speed 900 m/min
Centering accuracy (tolerance according DIN ISO 1101) over the total clamping range at same clamping conditions 0,02 mm
Repeatility with adjusted steady rest on centered clamping dia. 0,005 mm

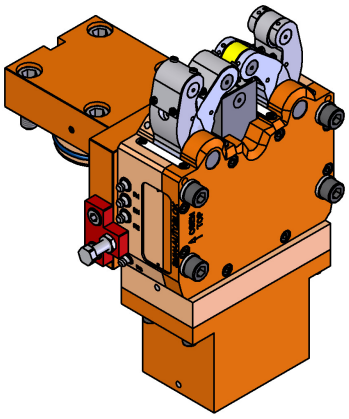

ATTENZIONE :
APERTURA A MOLLA
CHIUSURA CON LIQUIDO REFRIGERANTE
il liquido refrigerante deve essere filtrato min. 0,03 - max. 0,05

ATTENZIONE :
OPENING THROUGH SPRING SYSTEM
CLOSING THROUGH COOLANT SYSTEM
The Coolant must be filtered min. 0,03 - max. 0,05

DATE/DATA	
05/11/2025	**05336500-R011**

Subject to technical changes